TOMMATECH GmbH

GERMAN-based company

444 50 61

www.tommatech-home.com

PİŞİRİCİ GRUP KATALOĞU

2024

TOMMATECH GmbH

GERMAN-based company

MODERN YAŞAMIN ŞIK VE SÜRDÜRÜLEBİLİR YOLU

TommaTech Beyaz Eşya ile tanışın ve geleceğin mutfağını bugüne taşıyın!

İÇİNDEKİLER

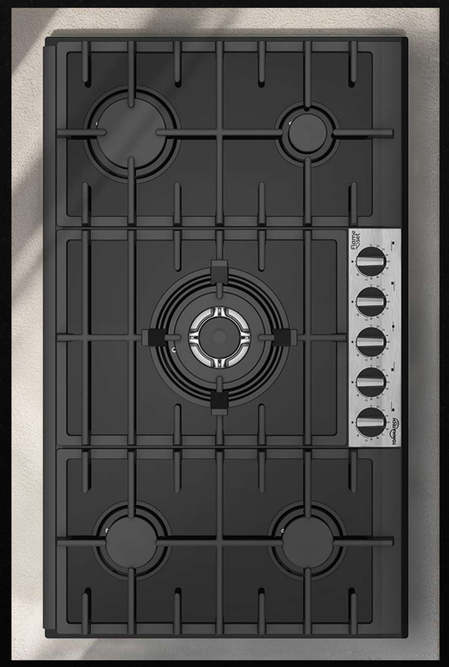

Giriş

Hakkında 005

Ankastre Setler 011

Fırınlar 035
60lt Fırınlar 049
80lt Fırınlar 055

Ocaklar 067

30cm Ocaklar 075
60cm Ocaklar 079
65cm Ocaklar 091
70cm Ocaklar 099
90cm Ocaklar 109

Davlumbazlar 113

Eğik Tip 121
Piramit Tip 133
T Tip 137

TOMMATECH HOME HAKKINDA

TommaTech Home:
Kalite, Tasarım ve Yeniliğin Buluştuğu Nokta

TommaTech Home'a hoş geldiniz! Bu, sıradanlığın ötesine geçen, kalite, tasarım ve yeniliği savunan bir markanın hikayesidir. TommaTech'te, müşterilerimizle kurduğumuz ilişkileri önemsiyor ve onları yolculuğumuzun temel taşı olarak görüyoruz. Olağanüstü kaliteyi ve zamansız tasarımı temsil eden ürünlerimiz, sadece birer eşya değil, hayatınızın bir parçası ve mükemmelliğe olan bağlılığımızın bir kanıtıdır.

TommaTech Deneyimi:

TommaTech home ürünlerini deneyimleyenler bilir ki, sunduğumuz sadece iyi tasarlanmış ve dayanıklı ürünler değil. Aynı zamanda günlük hayatı kolaylaştıran ve dönüştüren bir kullanım kolaylığı sunuyoruz. Müşterilerimizle kurduğumuz bu özel bağ, onları markamıza ömür boyu bağlı kılan şeydir.

Markanın Özü

"*Markanın İçinde*" konseptimiz, TommaTech'i home ürünlerinin ötesinde anlamanız için bir kapı aralamaktadır. Değerlerimizi, tarihimizi ve kimliğimizi oluşturan katmanları keşfetmeye sizi davet ediyoruz.
Burada, sadece ne yarattığımızı değil, kim olduğumuzu ve bizi neyin motive ettiğini de öğreneceksiniz. Hikayemizin sayfaları arasında gezinirken, bizi daha yakından tanıyacağınızı hissedeceksiniz.

Her Detay Önemlidir

Ürünlerimizin titiz işçiliğinden sürdürülebilirliğe ve yeniliğe olan bağlılığımıza kadar, TommaTech'in her yönü deneyiminizi zenginleştirmek için tasarlanmıştır. Sizi TommaTech'i yeniden keşfetmeye davet ediyoruz.
Her detayın önemli olduğu, her ürünün bir hikaye anlattığı dünyamıza derinlemesine dalmaya hazır olun.

TommaTech Home ile Yaşam

TommaTech'in sadece bir marka olmadığını, hayatınızın bir parçası olduğunu hissedin. Her anın özel olduğu, her deneyimin değerli olduğu ve her ilişkinin kıymetli olduğu bir dünyaya hoş geldiniz.

Birlikte Güçlüyüz

TommaTech®, birlikten güç aldığımızı savunur. Güneş enerjisi yeniliğindeki yolculuğumuz sadece teknolojiyle ilgili değil, birlikte sürdürülebilir bir gelecek yaratmaktır. Güveniniz ve bağlılığınız, güneş enerjisi çözümlerinde ilerlememizi ilham vermektedir. Bu sürdürülebilir yolculuğumuza katılın.
TommaTech® ile sadece evleri değil, herkes için daha yeşil bir yarın inşa etmek için birlikte çalışalım. Birleştiğimizde, ışığımız en parlak şekilde parlar.

PİŞİRİCİLER GRUBU

TommaTech cihazları, mutfakta zamanınızı ve emeğinizi en iyi şekilde değerlendirmenizi sağlayan yenilikçi ürünler sunar. Otomatik programlar ve özel fonksiyonlar ile her seviyeden kullanıcı için kolay kullanım imkanı sunan TommaTech, mutfak deneyiminizi bir üst seviyeye taşır.

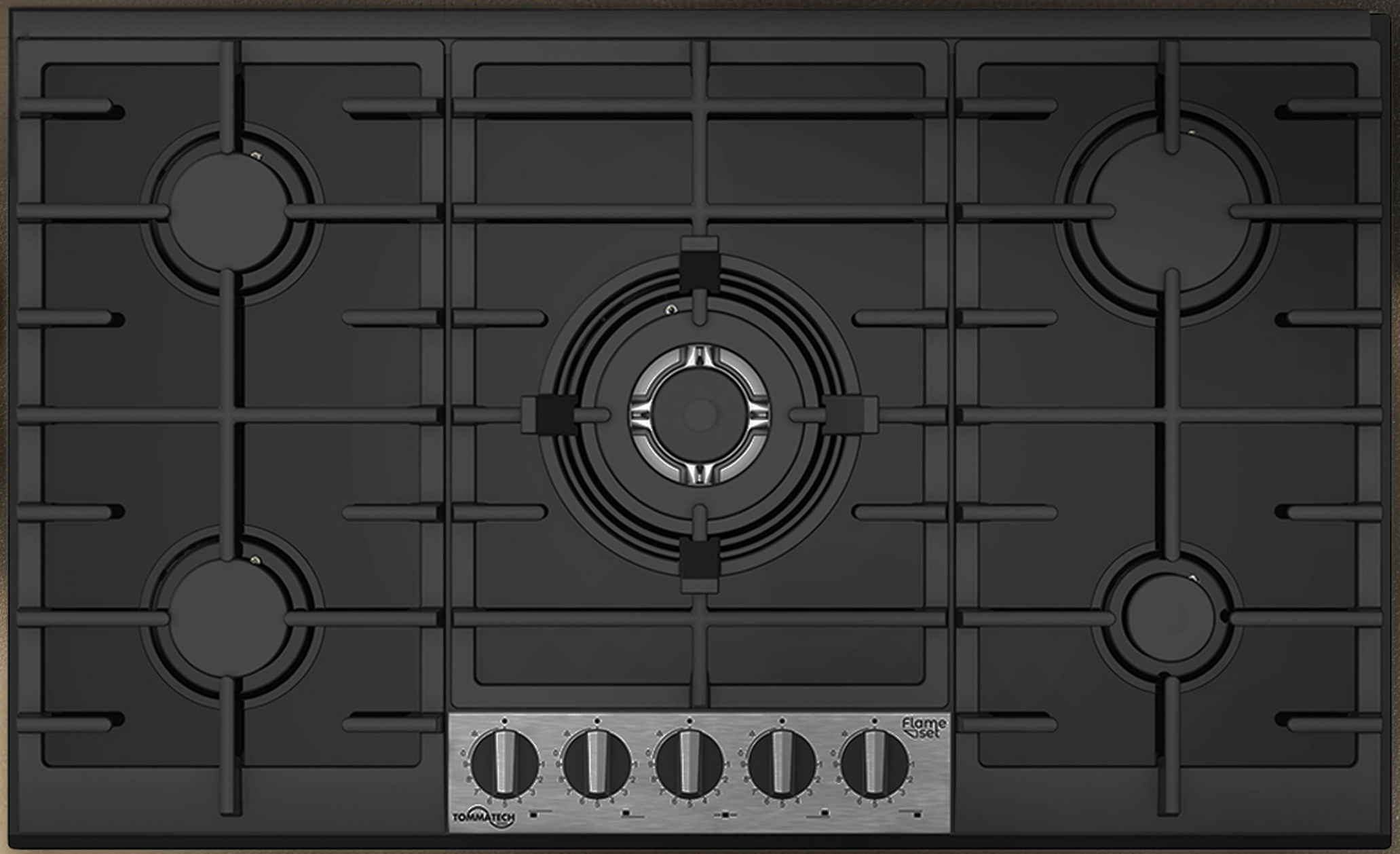

MUTFAKTA BÜTÜNLEŞİK ÇÖZÜMLER:

GELİŞMİŞ EKİPMAN

TommaTech Home'un entegre pişirme çözümleri, mutfaklarınıza yüksek kalite ve üstün performans sunar. Modern tasarım ve işlevselliği bir araya getiren bu cihazlar, her yemeği mükemmel bir sanat eserine dönüştürür. Günlük kullanımda kolaylık sağlayan detaylar, pişirirken konforunuzu ve kontrolünüzü artırır.

ÜSTÜN TEKNOLOJİ

TommaTech Home pişiricileri, inovatif Flame Set Teknoloji ile mükemmel ısı kontrolü sağlar. Yüksek Performanslı Alevler ve Egzoz Gücü, yemekleri hızla pişirirken enerji verimliliğini artırır ve mutfak ortamını temiz tutar. SteamFest ve FryFest teknolojileri, yemeklerinizi daha sağlıklı ve lezzetli bir şekilde pişirirken, 3D Homojen Pişirme Teknolojisi herkesten eşit ve mükemmel sonuçlar sunar. TommaTech Home, mutfakta sanatınızı icra etmeniz için ideal bir ortam sunar.

FIRINLAR

80 LT

60 LT

OCAKLAR

30 cm

60 cm

65 cm

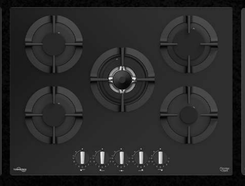

70 cm

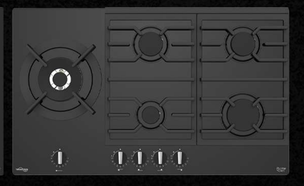

90 cm

DAVLUMBAZLAR

Duvar Tipi Eğimli

Duvar Tipi Piramit

T Tipi

ANKASTRE SETLER

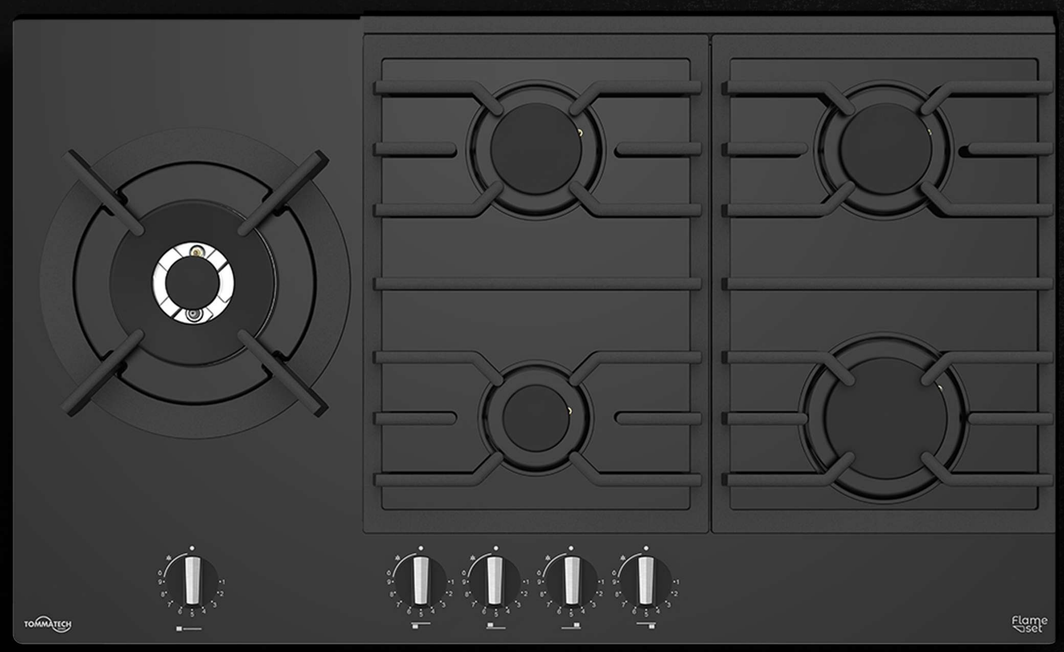

Platinum Night Ankastre Set

TAF-6003-BSP

ANKASTRE ELEKTRİKLİ FIRIN 60 CM SİYAH CAM

80lt | steamfest COOKING | fryfest COOKING

TEKNOLOJİ

- Yüksek hacimli iç kazan
- 3D Pişirme özelliği ile her noktada eşit ısı.
- FryFest yağsız pişirme.
- Buharlı pişirme ile mükemmel sonuçlara ulaşın

GENEL BİLGİLER

Tip:	Ankastre Elektrikli Fırın
Renk:	Siyah
İç Hazne Hacmi:	80 Lt
Fonksiyon Sayısı	9 Fonksiyon
Buhar Desteği:	Tüplü Su Buhar Haznesi
Enerji Sınıfı:	A+
Cam Sayısı:	3 Cam
Panel Tipi:	Cam
Panel Kontrolü:	Elektronik Termostat

TAO-7001-BG

ANKASTRE GAZLI OCAK 70 CM SİYAH CAM

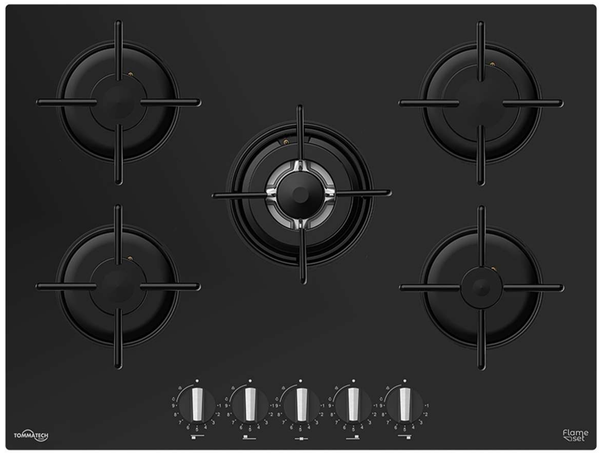

Flame set

TEKNOLOJİ

- 9 Kademeli musluk ile alev hassasiyeti artık elinizde
- Doğalgaz ve LPG uygunluğu
- Yüksek performanslı alev gücü

GENEL BİLGİLER

Tip:	Ankastre Gazlı Ocak
Renk:	Siyah Cam
Ocak Göz Sayısı:	4 Gaz+1 Wok (Gaz)
Izgara Tipi:	Emaye
Entegre Aksesuar:	Cezvelik

TDE-6003-BG

DAVLUMBAZ EĞİK TİP 60 CM SİYAH CAM

TEKNOLOJİ

- Yüksek Emiş Gücü
- Yüksek Performans Motor Gücü
- Touchcontrol

GENEL BİLGİLER

Tip:	Duvar Tipi Eğimli Davlumbaz
Renk:	Siyah
Emiş Gücü:	500 m3/h
Güç Kademesi :	3 Kademeli Güç
Enerji Sınıfı:	D Sınıfı
Panel Tipi:	Cam
Panel Kontrolü:	Dokunmatik
Ses Seviyesi:	min (52) - max (60) dB
Cam Sayısı:	2 Adet

Platinum Pearl Ankastre Set

TAF-6003-WSP

ANKASTRE ELEKTRİKLİ FIRIN 60 CM BEYAZ CAM

80lt

TEKNOLOJİ

- Yüksek hacimli iç kazan
- 3D Pişirme özelliği ile her noktada eşit ısı.
- FryFest yağsız pişirme.
- Buharlı pişirme ile mükemmel sonuçlara ulaşın

GENEL BİLGİLER

Tip:	Ankastre Elektrikli Fırın
Renk:	Beyaz
İç Hazne Hacmi:	80 Lt
Fonksiyon Sayısı	9 Fonksiyon
Buhar Desteği:	Tüplü Su Buhar Haznesi
Enerji Sınıfı:	A+
Cam Sayısı:	3 Cam
Panel Tipi:	Cam
Panel Kontrolü:	Elektronik Termostat

TAO-7001-WG

ANKASTRE GAZLI OCAK 70 CM BEYAZ CAM

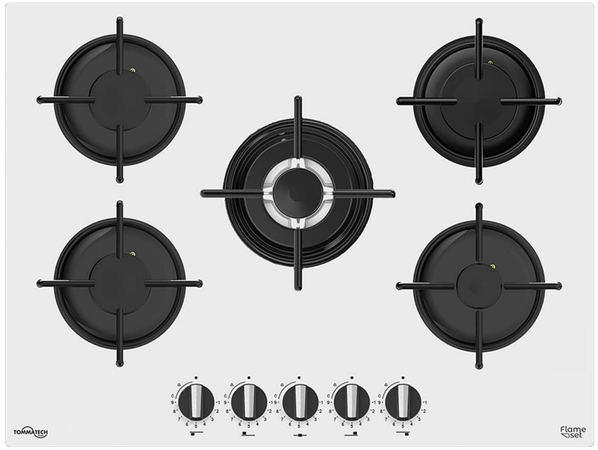

TEKNOLOJİ

- 9 Kademeli musluk ile alev hassasiyeti artık elinizde
- Doğalgaz ve LPG uygunluğu
- Yüksek performanslı alev gücü

GENEL BİLGİLER

Tip:	Ankastre Gazlı Ocak
Renk:	Beyaz Cam
Ocak Göz Sayısı:	4 Gaz+1 Wok (Gaz)
Izgara Tipi:	Emaye
Entegre Aksesuar:	Cezvelik

TDE-6003-WG

DAVLUMBAZ EĞİK TİP 60 CM BEYAZ CAM

TEKNOLOJİ

- Yüksek Emiş Gücü
- Yüksek Performans Motor Gücü
- Touchcontrol

GENEL BİLGİLER

Tip:	Duvar Tipi Eğimli Davlumbaz
Renk:	Beyaz
Emiş Gücü:	500 m3/h
Güç Kademesi :	3 Kademeli Güç
Enerji Sınıfı:	D Sınıfı
Panel Tipi:	Cam
Panel Kontrolü:	Dokunmatik
Ses Seviyesi:	min (52) - max (60) dB
Cam Sayısı:	2 Adet

Platinum Silver Ankastre Set

TAF-6003-SSP

ANKASTRE ELEKTRİKLİ FIRIN 60 CM GRİ CAM

80lt

TEKNOLOJİ

- Yüksek hacimli iç kazan
- 3D Pişirme özelliği ile her noktada eşit ısı.
- FryFest yağsız pişirme.
- Buharlı pişirme ile mükemmel sonuçlara ulaşın

GENEL BİLGİLER

Tip:	Ankastre Elektrikli Fırın
Renk:	Gri
İç Hazne Hacmi:	80 Lt
Fonksiyon Sayısı	9 Fonksiyon
Buhar Desteği:	Tüplü Su Buhar Haznesi
Enerji Sınıfı:	A+
Cam Sayısı:	3 Cam
Panel Tipi:	Cam
Panel Kontrolü:	Elektronik Termostat

TAO-7001-SG

ANKASTRE GAZLI OCAK 70 CM GRİ CAM

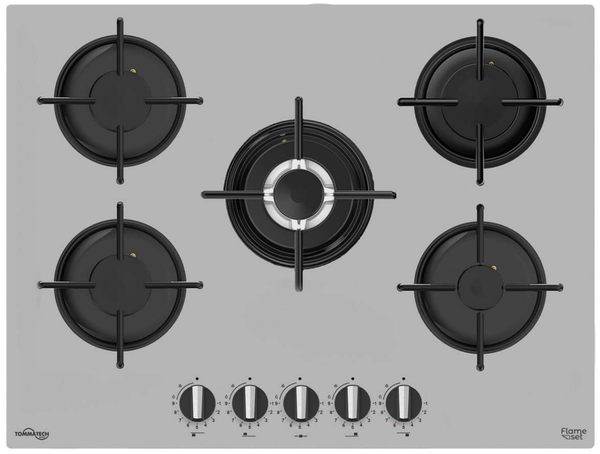

TEKNOLOJİ

- 9 Kademeli musluk ile alev hassasiyeti artık elinizde
- Doğalgaz ve LPG uygunluğu
- Yüksek performanslı alev gücü

GENEL BİLGİLER

Tip:	Ankastre Gazlı Ocak
Renk:	Gri Cam
Ocak Göz Sayısı:	4 Gaz+1 Wok (Gaz)
Izgara Tipi:	Emaye
Entegre Aksesuar:	Cezvelik

TDE-6003-SG

DAVLUMBAZ EĞİK TİP 60 CM GRİ CAM

TEKNOLOJİ

- Yüksek Emiş Gücü
- Yüksek Performans Motor Gücü
- Touchcontrol

GENEL BİLGİLER

Tip:	Duvar Tipi Eğimli Davlumbaz
Renk:	Gri
Emiş Gücü:	500 m3/h
Güç Kademesi :	3 Kademeli Güç
Enerji Sınıfı:	D Sınıfı
Panel Tipi:	Cam
Panel Kontrolü:	Dokunmatik
Ses Seviyesi:	min (52) - max (60) dB
Cam Sayısı:	2 Adet

Elegance Flex Night Ankastre Set

TAF-6004-BSP

ANKASTRE ELEKTRİKLİ FIRIN 60 CM SİYAH CAM

80lt | steamfest COOKING | fryfest COOKING

TEKNOLOJİ

- Yüksek hacimli iç kazan
- 3D Pişirme özelliği ile her noktada eşit ısı.
- FryFest yağsız pişirme.
- Buharlı pişirme ile mükemmel sonuçlara ulaşın

GENEL BİLGİLER

Tip:	Ankastre Elektrikli Fırın
Renk:	Siyah
İç Hazne Hacmi:	80 Lt
Fonksiyon Sayısı	9 Fonksiyon
Buhar Desteği:	Tüplü Su Buhar Haznesi
Enerji Sınıfı:	A
Cam Sayısı:	3 Cam
Panel Tipi:	Cam
Panel Kontrolü:	Mekanik Düğme

TAO-6001-BG

ANKASTRE GAZLI OCAK 65 CM SİYAH CAM

Flame set

TEKNOLOJİ

- 9 Kademeli musluk ile alev hassasiyeti artık elinizde
- Doğalgaz ve LPG uygunluğu
- Yüksek performanslı alev gücü

GENEL BİLGİLER

Tip:	Ankastre Gazlı Ocak
Renk:	Siyah Cam
Ocak Göz Sayısı:	4 Gaz
Izgara Tipi:	Emaye
Entegre Aksesuar:	Cezvelik

TDE-6004-BG

DAVLUMBAZ EĞİK TİP 60 CM SİYAH CAM

TEKNOLOJİ

- Yüksek Emiş Gücü
- Yüksek Performans Motor Gücü
- Touchcontrol

GENEL BİLGİLER

Tip:	Duvar Tipi Eğimli Davlumbaz
Renk:	Siyah
Emiş Gücü:	500 m3/h
Güç Kademesi :	3 Kademeli Güç
Enerji Sınıfı:	D Sınıfı
Panel Tipi:	Cam
Panel Kontrolü:	Dokunmatik
Ses Seviyesi:	51 dB (min) - 59 dB (max)
Cam Sayısı:	1 Adet

Elegance Flex Pearl Ankastre Set

TAF-6004-WSP

ANKASTRE ELEKTRİKLİ FIRIN 60 CM BEYAZ CAM

80lt

TEKNOLOJİ

- Yüksek hacimli iç kazan
- 3D Pişirme özelliği ile her noktada eşit ısı.
- FryFest yağsız pişirme.
- Buharlı pişirme ile mükemmel sonuçlara ulaşın

GENEL BİLGİLER

Tip:	Ankastre Elektrikli Fırın
Renk:	Beyaz
İç Hazne Hacmi:	80 Lt
Fonksiyon Sayısı	9 Fonksiyon
Buhar Desteği:	Tüplü Su Buhar Haznesi
Enerji Sınıfı:	A
Cam Sayısı:	3 Cam
Panel Tipi:	Cam
Panel Kontrolü:	Mekanik Düğme

TAO-6001-WG

ANKASTRE GAZLI OCAK 65 CM BEYAZ CAM

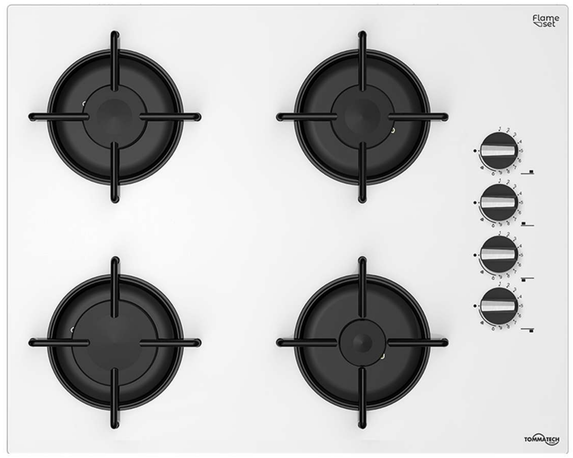

TEKNOLOJİ

- 9 Kademeli musluk ile alev hassasiyeti artık elinizde
- Doğalgaz ve LPG uygunluğu
- Yüksek performanslı alev gücü

GENEL BİLGİLER

Tip:	Ankastre Gazlı Ocak
Renk:	Beyaz Cam
Ocak Göz Sayısı:	4 Gaz
Izgara Tipi:	Emaye
Entegre Aksesuar:	Cezvelik

TDE-6004-WG

DAVLUMBAZ EĞİK TİP 60 CM BEYAZ CAM

TEKNOLOJİ

- Yüksek Emiş Gücü
- Yüksek Performans Motor Gücü
- Touchcontrol

GENEL BİLGİLER

Tip:	Duvar Tipi Eğimli Davlumbaz
Renk:	Beyaz
Emiş Gücü:	500 m3/h
Güç Kademesi :	3 Kademeli Güç
Enerji Sınıfı:	D Sınıfı
Panel Tipi:	Cam
Panel Kontrolü:	Dokunmatik
Ses Seviyesi:	51 dB (min) - 59 dB (max)
Cam Sayısı:	1 Adet

Elegance Flex Silver Ankastre Set

TAF-6004-SSP

ANKASTRE ELEKTRİKLİ FIRIN 60 CM GRİ CAM

80lt

TEKNOLOJİ

- Yüksek hacimli iç kazan
- 3D Pişirme özelliği ile her noktada eşit ısı.
- FryFest yağsız pişirme.
- Buharlı pişirme ile mükemmel sonuçlara ulaşın

GENEL BİLGİLER

Tip:	Ankastre Elektrikli Fırın
Renk:	Gri
İç Hazne Hacmi:	80 Lt
Fonksiyon Sayısı	9 Fonksiyon
Buhar Desteği:	Tüplü Su Buhar Haznesi
Enerji Sınıfı:	A
Cam Sayısı:	3 Cam
Panel Tipi:	Cam
Panel Kontrolü:	Mekanik Düğme

TAO-6001-SG

ANKASTRE GAZLI OCAK 65 CM GRİ CAM

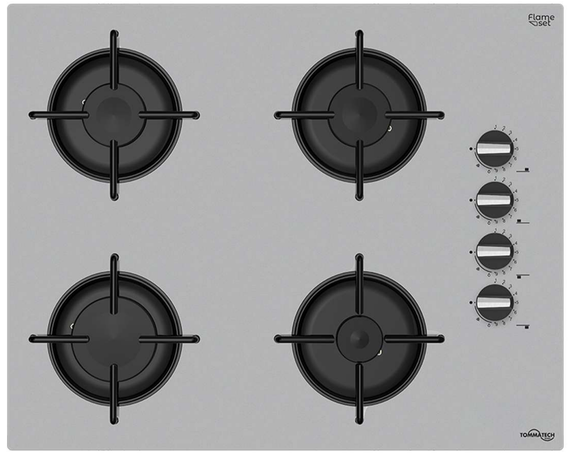

TEKNOLOJİ

- 9 Kademeli musluk ile alev hassasiyeti artık elinizde
- Doğalgaz ve LPG uygunluğu
- Yüksek performanslı alev gücü

GENEL BİLGİLER

Tip:	Ankastre Gazlı Ocak
Renk:	Gri Cam
Ocak Göz Sayısı:	4 Gaz
Izgara Tipi:	Emaye
Entegre Aksesuar:	Cezvelik

TDE-6004-SG

DAVLUMBAZ EĞİK TİP 60 CM GRİ CAM

TEKNOLOJİ

- Yüksek Emiş Gücü
- Yüksek Performans Motor Gücü
- Touchcontrol

GENEL BİLGİLER

Tip:	Duvar Tipi Eğimli Davlumbaz
Renk:	Gri
Emiş Gücü:	500 m3/h
Güç Kademesi :	3 Kademeli Güç
Enerji Sınıfı:	D Sınıfı
Panel Tipi:	Cam
Panel Kontrolü:	Dokunmatik
Ses Seviyesi:	51 dB (min) - 59 dB (max)
Cam Sayısı:	1 Adet

Elegance Flex Night Ankastre Set

TAF-6005-BS

ANKASTRE ELEKTRİKLİ FIRIN 60 CM SİYAH CAM

60lt

TEKNOLOJİ

- 3D Pişirme özelliği ile her noktada eşit ısı.
- FryFest yağsız pişirme.
- Buharlı pişirme ile mükemmel sonuçlara ulaşın.

GENEL BİLGİLER

Tip:	Ankastre Elektrikli Fırın
Renk:	Siyah
İç Hazne Hacmi:	60 Lt
Fonksiyon Sayısı	9 Fonksiyon
Buhar Desteği:	Manuel Su Buhar Haznesi
Enerji Sınıfı:	A
Cam Sayısı:	2 Cam
Panel Tipi:	Cam
Panel Kontrolü:	Mekanik Termostat

TAO-6001-BG

ANKASTRE GAZLI OCAK 65 CM SİYAH CAM

TEKNOLOJİ

- 9 Kademeli musluk ile alev hassasiyeti artık elinizde
- Doğalgaz ve LPG uygunluğu
- Yüksek performanslı alev gücü

GENEL BİLGİLER

Tip:	Ankastre Gazlı Ocak
Renk:	Siyah Cam
Ocak Göz Sayısı:	4 Gaz
Izgara Tipi:	Emaye
Entegre Aksesuar:	Cezvelik

TDE-6001-BG

DAVLUMBAZ EĞİK TİP 60 CM SİYAH CAM

TEKNOLOJİ

- Yüksek Emiş Gücü
- Yüksek Performans Motor Gücü
- Touchcontrol

GENEL BİLGİLER

Tip:	Duvar Tipi Eğimli Davlumbaz
Renk:	Siyah
Emiş Gücü:	500 m3/h
Güç Kademesi :	3 Kademeli Güç
Enerji Sınıfı:	D Sınıfı
Panel Tipi:	52 dB (min) - 60 dB (max)
Panel Kontrolü:	Cam
Ses Seviyesi:	Dokunmatik
Cam Sayısı:	2 Adet

Elegance Flex Pearl Ankastre Set

TAF-6005-WS

ANKASTRE ELEKTRİKLİ FIRIN 60 CM BEYAZ CAM

60lt | steamfest COOKING | fryfest COOKING

TEKNOLOJİ

- 3D Pişirme özelliği ile her noktada eşit ısı.
- FryFest yağsız pişirme.
- Buharlı pişirme ile mükemmel sonuçlara ulaşın.

GENEL BİLGİLER

Tip:	Ankastre Elektrikli Fırın
Renk:	Beyaz
İç Hazne Hacmi:	60 Lt
Fonksiyon Sayısı	9 Fonksiyon
Buhar Desteği:	Tüplü Su Buhar Haznesi
Enerji Sınıfı:	A
Cam Sayısı:	2 Cam
Panel Tipi:	Cam
Panel Kontrolü:	Mekanik Düğme

TAO-6001-WG

ANKASTRE GAZLI OCAK 65 CM BEYAZ CAM

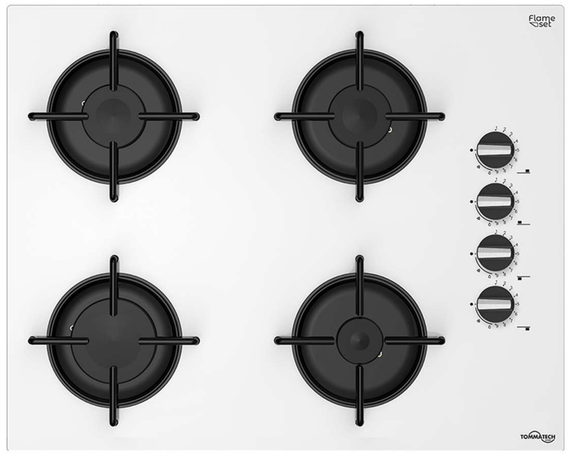

Flame set

TEKNOLOJİ

- 9 Kademeli musluk ile alev hassasiyeti artık elinizde
- Doğalgaz ve LPG uygunluğu
- Yüksek performanslı alev gücü

GENEL BİLGİLER

Tip:	Ankastre Gazlı Ocak
Renk:	Beyaz Cam
Ocak Göz Sayısı:	4 Gaz
Izgara Tipi:	Emaye
Entegre Aksesuar:	Cezvelik

TDE-6001-WG

DAVLUMBAZ EĞİK TİP 60 CM BEYAZ CAM

TEKNOLOJİ

- Yüksek Emiş Gücü
- Yüksek Performans Motor Gücü
- Touchcontrol

GENEL BİLGİLER

Tip:	Duvar Tipi Eğimli Davlumbaz
Renk:	Beyaz
Emiş Gücü:	500 m3/h
Güç Kademesi :	3 Kademeli Güç
Enerji Sınıfı:	D Sınıfı
Panel Tipi:	52 dB (min) - 60 dB (max)
Panel Kontrolü:	Cam
Ses Seviyesi:	Dokunmatik
Cam Sayısı:	2 Adet

Elegance Flex Silver Ankastre Set

TAF-6005-SS

ANKASTRE ELEKTRİKLİ FIRIN 60 CM GRİ CAM

60lt

TEKNOLOJİ

- 3D Pişirme özelliği ile her noktada eşit ısı.
- FryFest yağsız pişirme.
- Buharlı pişirme ile mükemmel sonuçlara ulaşın.

GENEL BİLGİLER

Tip:	Ankastre Elektrikli Fırın
Renk:	Gri
İç Hazne Hacmi:	60 Lt
Fonksiyon Sayısı	9 Fonksiyon
Buhar Desteği:	Manuel Su Buhar Haznesi
Enerji Sınıfı:	A
Cam Sayısı:	2 Cam
Panel Tipi:	Cam
Panel Kontrolü:	Mekanik Düğme

TAO-6001-SG

ANKASTRE GAZLI OCAK 65 CM GRİ CAM

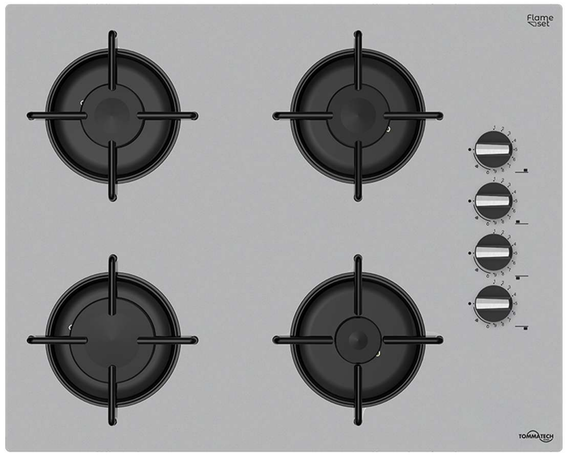

TEKNOLOJİ

- 9 Kademeli musluk ile alev hassasiyeti artık elinizde
- Doğalgaz ve LPG uygunluğu
- Yüksek performanslı alev gücü

GENEL BİLGİLER

Tip:	Ankastre Gazlı Ocak
Renk:	Gri Cam
Ocak Göz Sayısı:	4 Gaz
Izgara Tipi:	Emaye
Entegre Aksesuar:	Cezvelik

TDE-6001-SG

DAVLUMBAZ EĞİK TİP 60 CM GRİ CAM

TEKNOLOJİ

- Yüksek Emiş Gücü
- Yüksek Performans Motor Gücü
- Touchcontrol

GENEL BİLGİLER

Tip:	Duvar Tipi Eğimli Davlumbaz
Renk:	Gri
Emiş Gücü:	500 m3/h
Güç Kademesi :	3 Kademeli Güç
Enerji Sınıfı:	D Sınıfı
Panel Tipi:	52 dB (min) - 60 dB (max)
Panel Kontrolü:	Cam
Ses Seviyesi:	Dokunmatik
Cam Sayısı:	2 Adet

Elegance Flex Night Ankastre Set

TAF-6006-BSM

ANKASTRE ELEKTRİKLİ FIRIN 60 CM SİYAH CAM

60lt

TEKNOLOJİ

- 3D Pişirme özelliği ile her noktada eşit ısı.
- FryFest yağsız pişirme.
- Buharlı pişirme ile mükemmel sonuçlara ulaşın.

GENEL BİLGİLER

Tip:	Ankastre Elektrikli Fırın
Renk:	Siyah
İç Hazne Hacmi:	60 Lt
Fonksiyon Sayısı	6 Fonksiyon
Buhar Desteği:	Manuel Su Buhar Haznesi
Enerji Sınıfı:	A
Cam Sayısı:	2 Cam
Panel Tipi:	Cam
Panel Kontrolü:	Mekanik Düğme

TAO-6001-BG

ANKASTRE GAZLI OCAK 65 CM SİYAH CAM

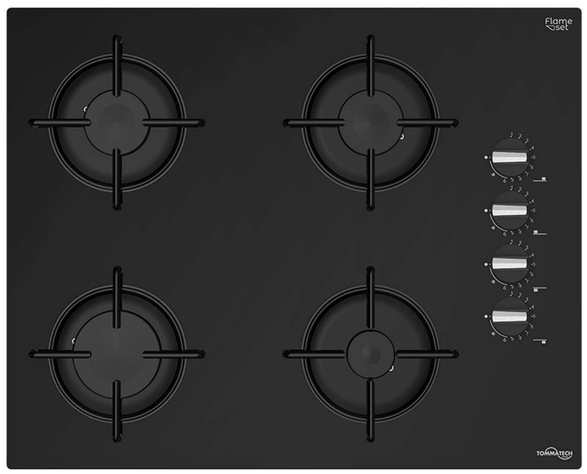

TEKNOLOJİ

- 9 Kademeli musluk ile alev hassasiyeti artık elinizde
- Doğalgaz ve LPG uygunluğu
- Yüksek performanslı alev gücü

GENEL BİLGİLER

Tip:	Ankastre Gazlı Ocak
Renk:	Siyah Cam
Ocak Göz Sayısı:	4 Gaz
Izgara Tipi:	Emaye
Entegre Aksesuar:	Cezvelik

TDE-6005-BG

DAVLUMBAZ EĞİK TİP 60 CM SİYAH CAM

TEKNOLOJİ

- Yüksek Emiş Gücü
- Yüksek Performans Motor Gücü
- Touchcontrol

GENEL BİLGİLER

Tip:	Duvar Tipi Eğimli Davlumbaz
Renk:	Siyah
Emiş Gücü:	400 m3/h
Güç Kademesi :	3 Kademeli Güç
Enerji Sınıfı:	D Sınıfı
Panel Tipi:	Cam
Panel Kontrolü:	Dokunmatik
Ses Seviyesi:	min (51) - max (59) dB
Cam Sayısı:	1 Adet

Elegance Flex Steel Ankastre Set

TAF-6006-ISM

ANKASTRE ELEKTRİKLİ FIRIN 60 CM INOX METAL

60lt

TEKNOLOJİ

- 3D Pişirme özelliği ile her noktada eşit ısı.
- FryFest yağsız pişirme.
- Buharlı pişirme ile mükemmel sonuçlara ulaşın.

GENEL BİLGİLER

Tip:	Ankastre Elektrikli Fırın
Renk:	Gri
İç Hazne Hacmi:	60 Lt
Fonksiyon Sayısı	6 Fonksiyon
Buhar Desteği:	Manuel Su Buhar Haznesi
Enerji Sınıfı:	A
Cam Sayısı:	2 Cam
Panel Tipi:	Cam
Panel Kontrolü:	Mekanik Düğme

TAO-6007-IM

ANKASTRE GAZLI OCAK 60 CM INOX METAL

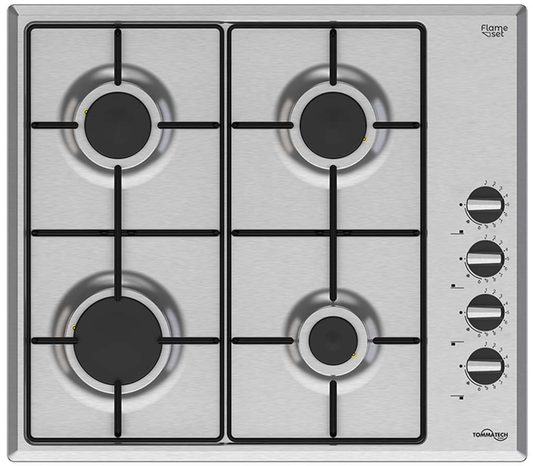

TEKNOLOJİ

- 9 Kademeli musluk ile alev hassasiyeti artık elinizde
- Doğalgaz ve LPG uygunluğu
- Yüksek performanslı alev gücü

GENEL BİLGİLER

Tip:	Ankastre Gazlı Ocak
Renk:	Inox Metal
Ocak Göz Sayısı:	4 Gaz
Izgara Tipi:	Emaye
Entegre Aksesuar:	Cezvelik

TDP-6001-IM

DAVLUMBAZ PİRAMİT TİP 60 CM SİYAH METAL

TEKNOLOJİ

- Yüksek Emiş Gücü
- Yüksek Performans Motor Gücü

GENEL BİLGİLER

Tip:	Duvar Tipi
Renk:	Inox
Emiş Gücü:	400 m3/h
Güç Kademesi :	3 Kademeli Güç
Enerji Sınıfı:	C Sınıfı
Panel Tipi:	Metal
Panel Kontrolü:	Düğme
Ses Seviyesi:	50 dB (min) - 58 dB (max)
Cam Sayısı:	-

FIRINLAR

FryFest Yağsız Pişirme Teknolojisi

Daha Sağlıklı ve Daha Temiz Pişirme: FryFest teknolojimizi kullanarak suçluluk duymadan kızarmış ve lezzetli yemeklerin tadını çıkarın.

Bu özellik, yağ kullanımını ortadan kaldırarak yağ içeriğini azaltır ve temizliği kolaylaştırır - artık yağ sıçramaları veya birikimi yok!

steamfest COOKING

Buharlı Pişirme ile Mükemmel Sonuçlar

Doğal Lezzeti Koruyun

Fırınlarımız, yiyecekleri pişirmek için buhar kullanarak nem, lezzet ve besin maddelerini kilitleyerek doğal lezzeti korur.

Yiyecekler yumuşak ve sulu kalır, sebzeler canlı renklerini ve dokularını korur.

Aşırı pişirme riskini azaltın ve daha lezzetli, daha sağlıklı yemeklerin tadını çıkarın.

3D Pişirme Teknolojisi

Her Zaman Denge ve Eşit Pişirme

Gelişmiş 3D pişirme teknolojimizle her zaman eşit pişirilmiş yemeklerin tadını çıkarın.

Isı homojen bir şekilde dağıtılır, yiyeceklerin iç kısımlarının bile mükemmel şekilde pişirilmesi sağlanır.

Zaman ve enerji tasarrufu yapın, tutarlı, lezzetli yemeklerin keyfini çıkarırken.

Yüksek Hacimli İç Tencere

Tek Seferde Daha Fazla Pişirin

Büyük aileler veya toplantılar için ideal olan geniş iç tencere, aynı anda büyük miktarlarda yiyecek pişirmenize olanak tanır.

Birden fazla yemek veya büyük porsiyonlar hazırlayarak mutfağınızdaki verimliliği maksimize edin.

Yumuşak Kapanış Teknolojisi
Sessiz ve Güvenli

Fırınlarımız, kapının nazik ve sessiz bir şekilde kapanmasını sağlayan Yumuşak Kapanış teknolojisi ile donatılmıştır.

Bu özellik sadece gürültüyü azaltmakla kalmaz, aynı zamanda aşınma ve yıpranmayı önler, fırınınızın ömrünü uzatırken daha güvenli bir mutfak ortamı yaratır.

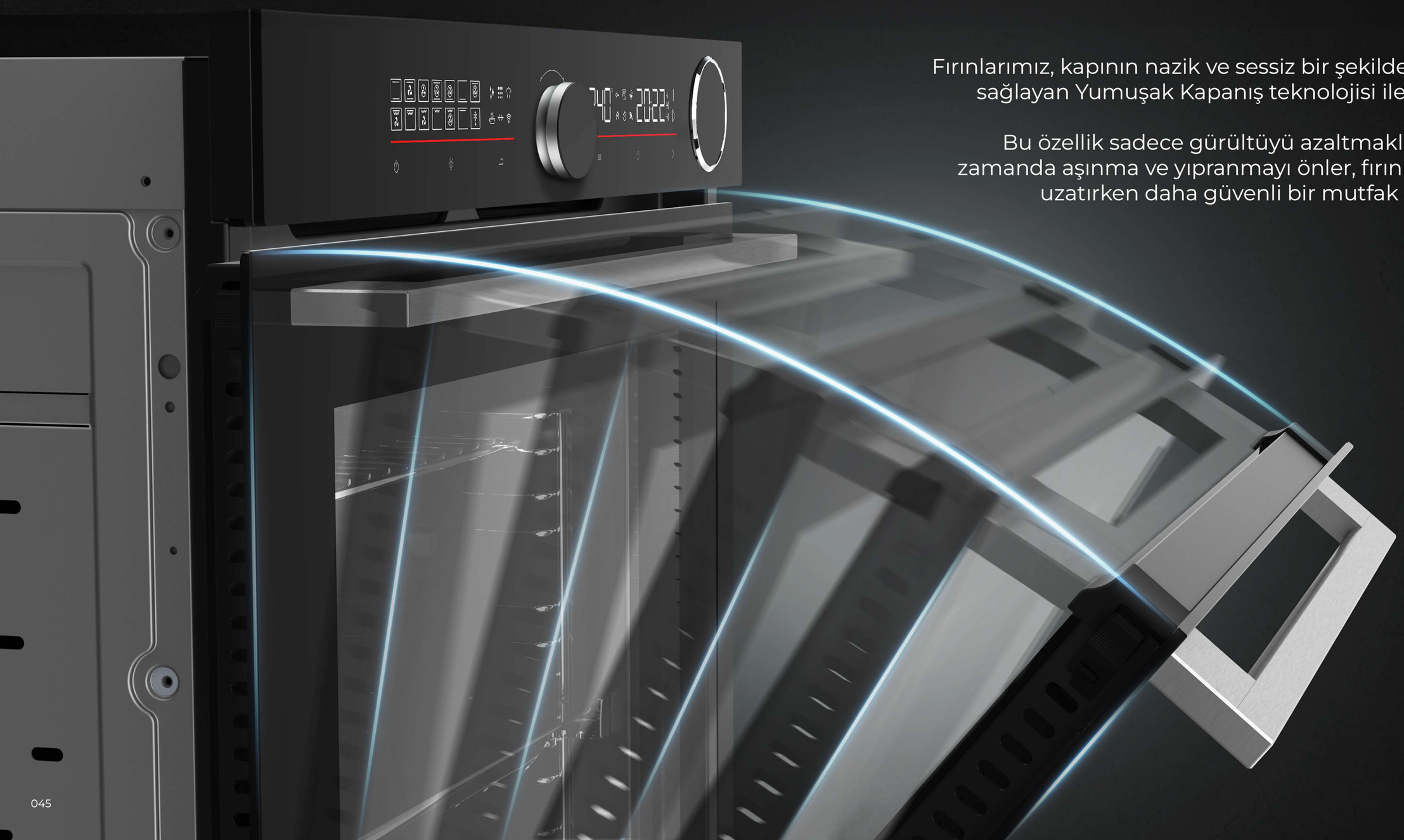

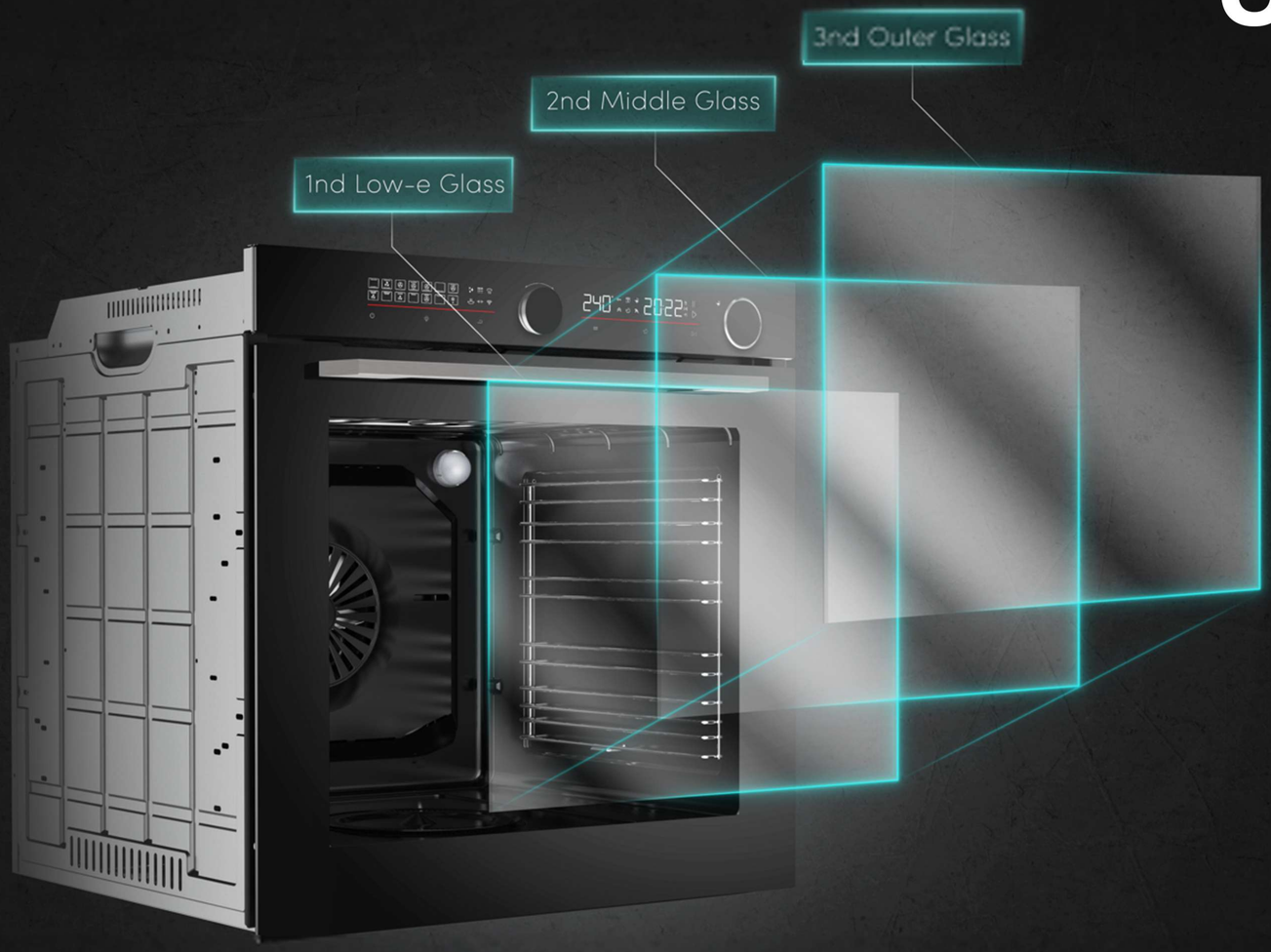

Üç Katmanlı Soğuk Kapı Sistemi

Geliştirilmiş Güvenlik ve Verimlilik

Üç katmanlı cam kapı ile fırınlarımız, ısı kaçışını önler ve dış yüzeyi dokunmaya karşı soğutarak ailenizi yanmalardan korur.

Bu sistem enerji verimliliğini artırır ve çocuklu evlerde güven sağlar.

TAF-6005-BS

ANKASTRE ELEKTRİKLİ FIRIN 60 CM SİYAH CAM

TEKNOLOJİ

- 3D Pişirme özelliği ile her noktada eşit ısı.
- FryFest yağsız pişirme.
- Buharlı pişirme ile mükemmel sonuçlara ulaşın.

GENEL BİLGİLER

Tip:	Ankastre Elektrikli Fırın
Renk:	Siyah
İç Hazne Hacmi:	60 Lt
Fonksiyon Sayısı	9 Fonksiyon
Buhar Desteği:	Manuel Su Buhar Haznesi
Enerji Sınıfı:	A
Cam Sayısı:	2 Cam
Panel Tipi:	Cam
Panel Kontrolü:	Mekanik Termostat

ÖLÇÜ BİLGİLERİ

Boyut:	596 x 548 x 595 mm
Montaj:	560 x 550 x 590 mm
Ağırlık:	31 kg

TEKNİK BİLGİLER

Toplam Güç:	2400 W
İç Kazan Lamba Sayısı:	1 Adet
Nominal Gerilim:	220-240 V
Frekans:	50-60 Hz
Fiş Türü:	Avrupa Tipi

KONFOR

Hassas Kapanış:	Yok
Temizlik Tipi:	Kolay Çıkan İç Cam ve Kir Tutmayan İç Kazan Emayesi
Teleskopik Ray:	Yok

GÜVENLİK

Çocuk Kilidi:	Yok

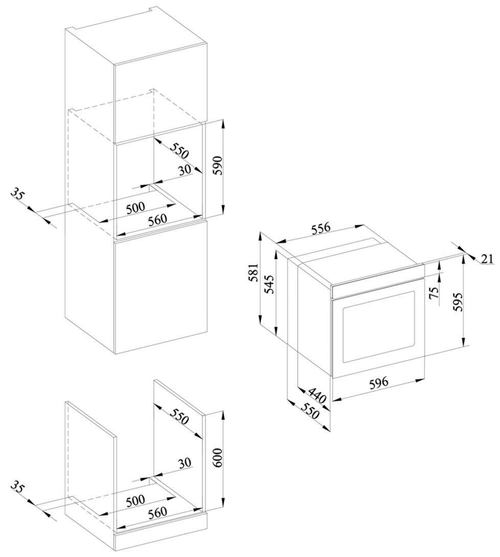

AKSESUAR

Entegre Aksesuarlar:	Standart Tepsi 1 x Derin Tepsi 1 x İç Izgara 1 x
OPSİYONEL AKSESUARLAR:	FryFest Tepsi 1 x

TAF-6005-IS

ANKASTRE ELEKTRİKLİ FIRIN 60 CM INOX CAM

TEKNOLOJİ

- 3D Pişirme özelliği ile her noktada eşit ısı.
- FryFest yağsız pişirme.
- Buharlı pişirme ile mükemmel sonuçlara ulaşın.

GENEL BİLGİLER

Tip:	Ankastre Elektrikli Fırın
Renk:	Inox
İç Hazne Hacmi:	60 Lt
Fonksiyon Sayısı	9 Fonksiyon
Buhar Desteği:	Manuel Su Buhar Haznesi
Enerji Sınıfı:	A
Cam Sayısı:	2 Cam
Panel Tipi:	Cam
Panel Kontrolü:	Mekanik Düğme

ÖLÇÜ BİLGİLERİ

Boyut:	596 x 548 x 595 mm
Montaj:	560 x 550 x 590 mm
Ağırlık:	31 kg

TEKNİK BİLGİLER

Toplam Güç:	2400 W
İç Kazan Lamba Sayısı:	1 Adet
Nominal Gerilim:	220-240 V
Frekans:	50-60 Hz
Fiş Türü:	Avrupa Tipi

KONFOR

Hassas Kapanış:	Yok
Temizlik Tipi:	Kolay Çıkan İç Cam ve Kir Tutmayan İç Kazan Emayesi
Teleskopik Ray:	Yok

GÜVENLİK

Çocuk Kilidi:	Yok

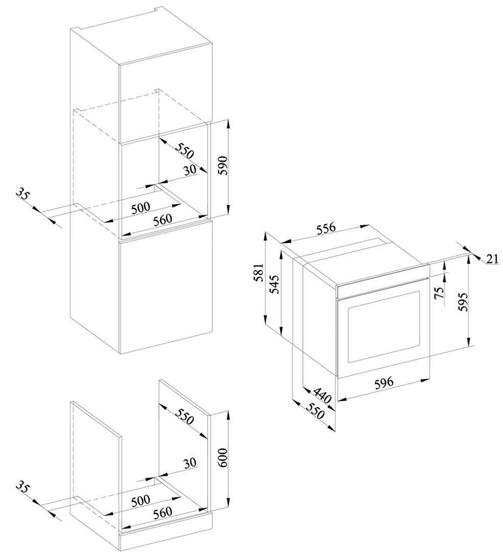

AKSESUAR

Entegre Aksesuarlar:	Standart Tepsi 1 x Derin Tepsi 1 x İç Izgara 1 x
OPSİYONEL AKSESUARLAR:	FryFest Tepsi 1 x

TAF-6005-SS

ANKASTRE ELEKTRİKLİ FIRIN 60 CM GRİ CAM

TEKNOLOJİ

- 3D Pişirme özelliği ile her noktada eşit ısı.
- FryFest yağsız pişirme.
- Buharlı pişirme ile mükemmel sonuçlara ulaşın.

GENEL BİLGİLER

Tip:	Ankastre Elektrikli Fırın
Renk:	Gri
İç Hazne Hacmi:	60 Lt
Fonksiyon Sayısı	9 Fonksiyon
Buhar Desteği:	Manuel Su Buhar Haznesi
Enerji Sınıfı:	A
Cam Sayısı:	2 Cam
Panel Tipi:	Cam
Panel Kontrolü:	Mekanik Düğme

ÖLÇÜ BİLGİLERİ

Boyut:	596 x 548 x 595 mm
Montaj:	560 x 550 x 590 mm
Ağırlık:	31 kg

TEKNİK BİLGİLER

Toplam Güç:	2400 W
İç Kazan Lamba Sayısı:	1 Adet
Nominal Gerilim:	220-240 V
Frekans:	50-60 Hz
Fiş Türü:	Avrupa Tipi

KONFOR

Hassas Kapanış:	Yok
Temizlik Tipi:	Kolay Çıkan İç Cam ve Kir Tutmayan İç Kazan Emayesi
Teleskopik Ray:	Yok

GÜVENLİK

Çocuk Kilidi:	Yok

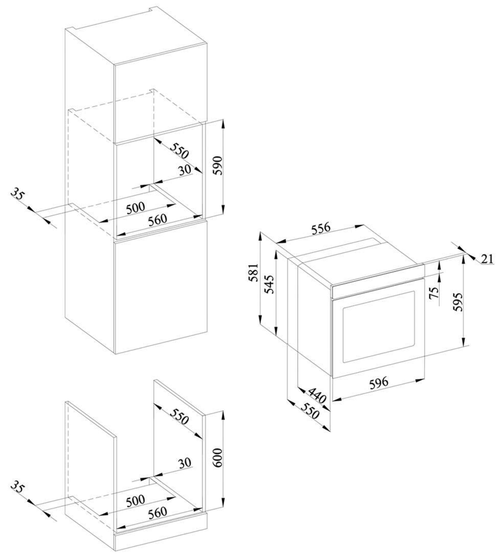

AKSESUAR

Entegre Aksesuarlar:	Standart Tepsi 1 x Derin Tepsi 1 x İç Izgara 1 x
OPSİYONEL AKSESUARLAR:	FryFest Tepsi 1 x

TAF-6005-WS

ANKASTRE ELEKTRİKLİ FIRIN 60 CM BEYAZ CAM

TEKNOLOJİ

- 3D Pişirme özelliği ile her noktada eşit ısı.
- FryFest yağsız pişirme.
- Buharlı pişirme ile mükemmel sonuçlara ulaşın.

GENEL BİLGİLER

Tip:	Ankastre Elektrikli Fırın
Renk:	Beyaz
İç Hazne Hacmi:	60 Lt
Fonksiyon Sayısı	9 Fonksiyon
Buhar Desteği:	Manuel Su Buhar Haznesi
Enerji Sınıfı:	A
Cam Sayısı:	2 Cam
Panel Tipi:	Cam
Panel Kontrolü:	Mekanik Düğme

ÖLÇÜ BİLGİLERİ

Boyut:	596 x 548 x 595 mm
Montaj:	560 x 550 x 590 mm
Ağırlık:	31 kg

TEKNİK BİLGİLER

Toplam Güç:	2400 W
İç Kazan Lamba Sayısı:	1 Adet
Nominal Gerilim:	220-240 V
Frekans:	50-60 Hz
Fiş Türü:	Avrupa Tipi

KONFOR

Hassas Kapanış:	Yok
Temizlik Tipi:	Kolay Çıkan İç Cam ve Kir Tutmayan İç Kazan Emayesi
Teleskopik Ray:	Yok

GÜVENLİK

Çocuk Kilidi:	Yok

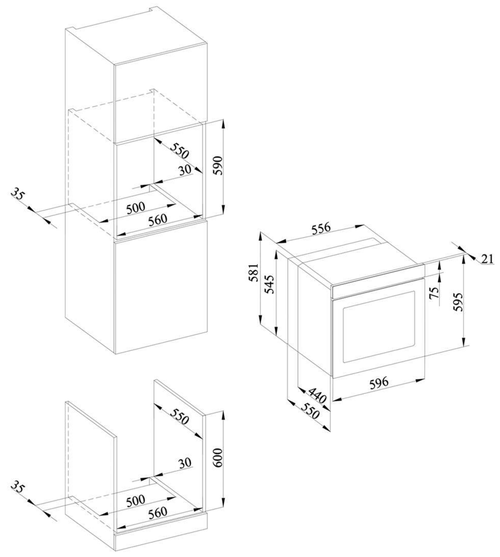

AKSESUAR

Entegre Aksesuarlar:	Standart Tepsi 1 x Derin Tepsi 1 x İç Izgara 1 x
OPSİYONEL AKSESUARLAR:	FryFest Tepsi 1 x

TAF-6006-BSM

ANKASTRE ELEKTRİKLİ FIRIN 60 CM GRİ CAM

TEKNOLOJİ

- 3D Pişirme özelliği ile her noktada eşit ısı.
- FryFest yağsız pişirme.
- Buharlı pişirme ile mükemmel sonuçlara ulaşın.

GENEL BİLGİLER

Tip:	Ankastre Elektrikli Fırın
Renk:	Siyah
İç Hazne Hacmi:	60 Lt
Fonksiyon Sayısı	6 Fonksiyon
Buhar Desteği:	Manuel Su Buhar Haznesi
Enerji Sınıfı:	A
Cam Sayısı:	2 Cam
Panel Tipi:	Cam
Panel Kontrolü:	Mekanik Düğme

ÖLÇÜ BİLGİLERİ

Boyut:	596 x 548 x 595 mm
Montaj:	560 x 550 x 590 mm
Ağırlık:	29 kg

TEKNİK BİLGİLER

Toplam Güç:	2300 W
İç Kazan Lamba Sayısı:	1 Adet
Nominal Gerilim:	220-240 V
Frekans:	50-60 Hz
Fiş Türü:	Avrupa Tipi

KONFOR

Hassas Kapanış:	Yok
Temizlik Tipi:	Kolay Çıkan İç Cam ve Kir Tutmayan İç Kazan Emayesi
Teleskopik Ray:	Opsiyonel

GÜVENLİK

Çocuk Kilidi:	Yok

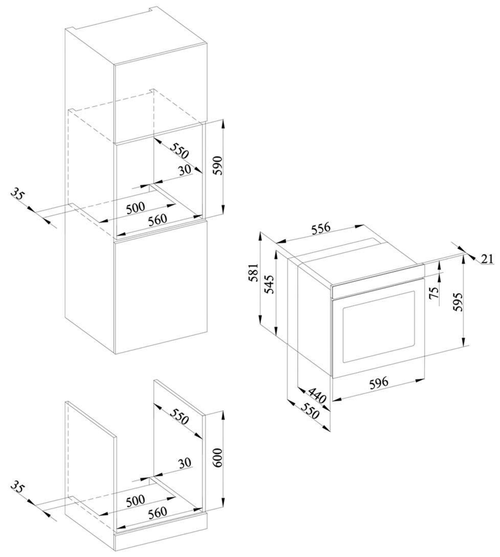

AKSESUAR

Entegre Aksesuarlar:	Standart Tepsi 1 x Derin Tepsi 1 x İç Izgara 1 x
OPSİYONEL AKSESUARLAR:	FryFest Tepsi 1 x

TAF-6006-ISM

ANKASTRE ELEKTRİKLİ FIRIN 60 CM INOX METAL

TEKNOLOJİ

- 3D Pişirme özelliği ile her noktada eşit ısı.
- FryFest yağsız pişirme.
- Buharlı pişirme ile mükemmel sonuçlara ulaşın.

GENEL BİLGİLER

Tip:	Ankastre Elektrikli Fırın
Renk:	Gri
İç Hazne Hacmi:	60 Lt
Fonksiyon Sayısı	6 Fonksiyon
Buhar Desteği:	Manuel Su Buhar Haznesi
Enerji Sınıfı:	A
Cam Sayısı:	2 Cam
Panel Tipi:	Cam
Panel Kontrolü:	Mekanik Düğme

ÖLÇÜ BİLGİLERİ

Boyut:	596 x 548 x 595 mm
Montaj:	560 x 550 x 590 mm
Ağırlık:	29 kg

TEKNİK BİLGİLER

Toplam Güç:	2300 W
İç Kazan Lamba Sayısı:	1 Adet
Nominal Gerilim:	220-240 V
Frekans:	50-60 Hz
Fiş Türü:	Avrupa Tipi

KONFOR

Hassas Kapanış:	Yok
Temizlik Tipi:	Kolay Çıkan İç Cam ve Kir Tutmayan İç Kazan Emayesi
Teleskopik Ray:	Opsiyonel

GÜVENLİK

Çocuk Kilidi:	Yok

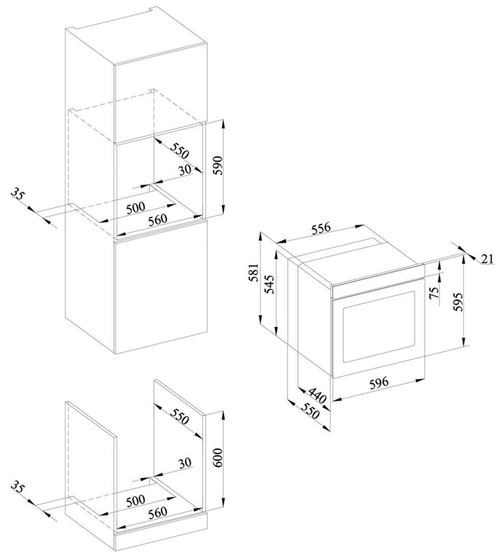

AKSESUAR

Entegre Aksesuarlar:	Standart Tepsi 1 x Derin Tepsi 1 x İç Izgara 1 x
OPSİYONEL AKSESUARLAR:	FryFest Tepsi 1 x

TAF-6001-BS

ANKASTRE ELEKTRİKLİ FIRIN 60 CM SİYAH CAM

TEKNOLOJİ

- Yüksek hacimli iç kazan.
- 3D Pişirme özelliği ile her noktada eşit ısı.
- FryFest yağsız pişirme.
- Buharlı pişirme ile mükemmel sonuçlara ulaşın.

GENEL BİLGİLER

Tip:	Ankastre Elektrikli Fırın
Renk:	Dark Füme
İç Hazne Hacmi:	80 Lt
Fonksiyon Sayısı	14 Fonksiyon
Buhar Desteği:	Tüplü Su Buhar Haznesi
Enerji Sınıfı:	A+
Cam Sayısı:	3 Cam
Panel Tipi:	Cam
Panel Kontrolü:	Dokunmatik + Düğme

ÖLÇÜ BİLGİLERİ

Boyut:	596 x 548 x 595 mm
Montaj:	560 x 550 x 590 mm
Ağırlık:	37,3 kg

TEKNİK BİLGİLER

Toplam Güç:	3300 W
İç Kazan Lamba Sayısı:	2 Adet
Nominal Gerilim:	220-240 V
Frekans:	50-60 Hz
Fiş Türü:	Avrupa Tipi

KONFOR

Hassas Kapanış:	Var
Temizlik Tipi:	Kolay Çıkan İç Cam ve Kir Tutmayan İç Kazan Emayesi
Teleskopik Ray:	Teleskopik Ray Sayesinde Kolayca Tepsi Kullanımı

GÜVENLİK

Çocuk Kilidi:	Yok

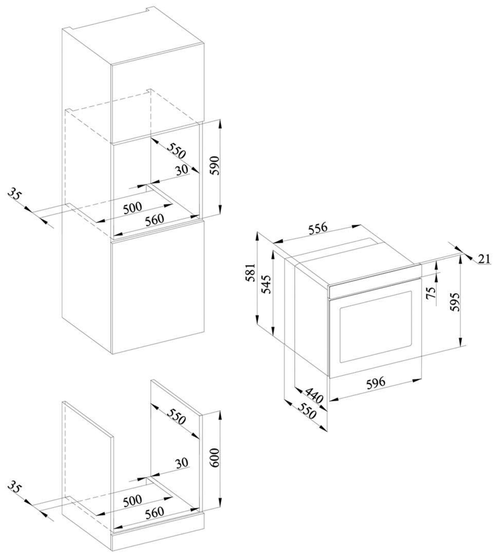

AKSESUAR

Entegre Aksesuarlar:	Standart Tepsi 1 x Derin Tepsi 1 x İç Izgara 1 x
OPSİYONEL AKSESUARLAR:	FryFest Tepsi 1 x

TAF-6001-IS

ANKASTRE ELEKTRİKLİ FIRIN 60 CM INOX CAM

TEKNOLOJİ

- Yüksek hacimli iç kazan.
- 3D Pişirme özelliği ile her noktada eşit ısı.
- FryFest yağsız pişirme.
- Buharlı pişirme ile mükemmel sonuçlara ulaşın.

GENEL BİLGİLER

Tip:	Ankastre Elektrikli Fırın
Renk:	Inox
İç Hazne Hacmi:	80 Lt
Fonksiyon Sayısı	14 Fonksiyon
Buhar Desteği:	Tüplü Su Buhar Haznesi
Enerji Sınıfı:	A+
Cam Sayısı:	3 Cam
Panel Tipi:	Cam
Panel Kontrolü:	Dokunmatik + Düğme

ÖLÇÜ BİLGİLERİ

Boyut:	596 X 548 X 595 mm
Montaj:	560 X 550 X 590 mm
Ağırlık:	37,3 kg

TEKNİK BİLGİLER

Toplam Güç:	3300 W
İç Kazan Lamba Sayısı:	2 Adet
Nominal Gerilim:	220-240 V
Frekans:	50-60 Hz
Fiş Türü:	Avrupa Tipi

KONFOR

Hassas Kapanış:	Var
Temizlik Tipi:	Kolay Çıkan İç Cam ve Kir Tutmayan İç Kazan Emayesi
Teleskopik Ray:	Teleskopik Ray Sayesinde Kolayca Tepsi Kullanımı

GÜVENLİK

Çocuk Kilidi:	Yok

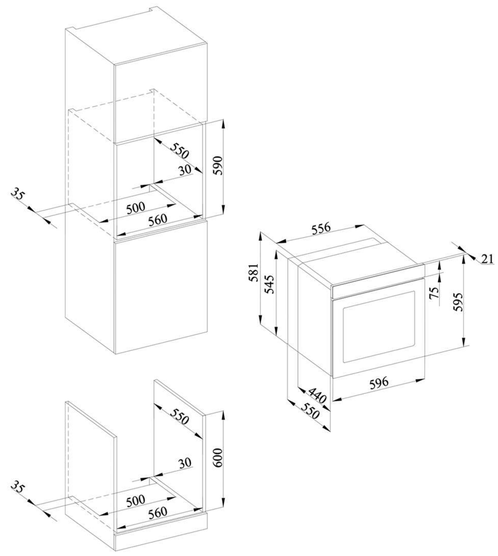

AKSESUAR

Entegre Aksesuarlar:	Standart Tepsi 1 x Derin Tepsi 1 x İç Izgara 1 x
OPSİYONEL AKSESUARLAR:	FryFest Tepsi 1 x

TAF-6001-SS

ANKASTRE ELEKTRİKLİ FIRIN 60 CM GRİ CAM

TEKNOLOJİ

- Yüksek hacimli iç kazan.
- 3D Pişirme özelliği ile her noktada eşit ısı.
- FryFest yağsız pişirme.
- Buharlı pişirme ile mükemmel sonuçlara ulaşın.

GENEL BİLGİLER

Tip:	Ankastre Elektrikli Fırın
Renk:	Gri
İç Hazne Hacmi:	80 Lt
Fonksiyon Sayısı	14 Fonksiyon
Buhar Desteği:	Tüplü Su Buhar Haznesi
Enerji Sınıfı:	A+
Cam Sayısı:	3 Cam
Panel Tipi:	Cam
Panel Kontrolü:	Dokunmatik + Düğme

ÖLÇÜ BİLGİLERİ

Boyut:	596 x 548 x 595 mm
Montaj:	560 x 550 x 590 mm
Ağırlık:	37,3 kg

TEKNİK BİLGİLER

Toplam Güç:	3300 W
İç Kazan Lamba Sayısı:	2 Adet
Nominal Gerilim:	220-240 V
Frekans:	50-60 Hz
Fiş Türü:	Avrupa Tipi

KONFOR

Hassas Kapanış:	Var
Temizlik Tipi:	Kolay Çıkan İç Cam ve Kir Tutmayan İç Kazan Emayesi
Teleskopik Ray:	Teleskopik Ray Sayesinde Kolayca Tepsi Kullanımı

GÜVENLİK

Çocuk Kilidi:	Yok

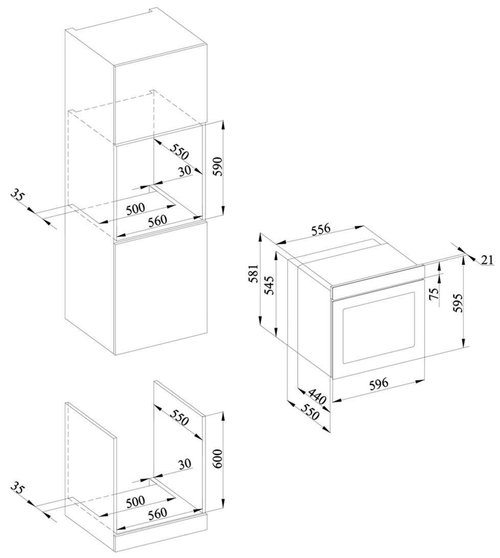

AKSESUAR

Entegre Aksesuarlar:	Standart Tepsi 1 x Derin Tepsi 1 x İç Izgara 1 x
OPSİYONEL AKSESUARLAR:	FryFest Tepsi 1 x

TAF-6001-WS

ANKASTRE ELEKTRİKLİ FIRIN 60 CM BEYAZ CAM

TEKNOLOJİ

- Yüksek hacimli iç kazan.
- 3D Pişirme özelliği ile her noktada eşit ısı.
- FryFest yağsız pişirme.
- Buharlı pişirme ile mükemmel sonuçlara ulaşın.

GENEL BİLGİLER

Tip:	Ankastre Elektrikli Fırın
Renk:	Beyaz
İç Hazne Hacmi:	80 Lt
Fonksiyon Sayısı	14 Fonksiyon
Buhar Desteği:	Tüplü Su Buhar Haznesi
Enerji Sınıfı:	A+
Cam Sayısı:	3 Cam
Panel Tipi:	Cam
Panel Kontrolü:	Dokunmatik + Düğme

ÖLÇÜ BİLGİLERİ

Boyut:	596 x 548 x 595 mm
Montaj:	560 x 550 x 590 mm
Ağırlık:	37,3 kg

TEKNİK BİLGİLER

Toplam Güç:	3300 W
İç Kazan Lamba Sayısı:	2 Adet
Nominal Gerilim:	220-240 V
Frekans:	50-60 Hz
Fiş Türü:	Avrupa Tipi

KONFOR

Hassas Kapanış:	Var
Temizlik Tipi:	Kolay Çıkan İç Cam ve Kir Tutmayan İç Kazan Emayesi
Teleskopik Ray:	Teleskopik Ray Sayesinde Kolayca Tepsi Kullanımı

GÜVENLİK

Çocuk Kilidi:	Yok

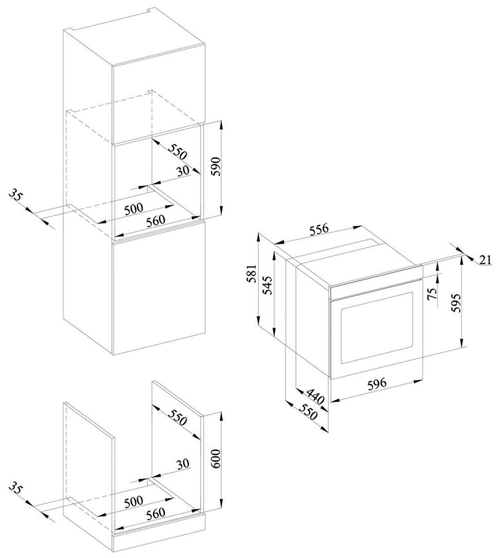

AKSESUAR

Entegre Aksesuarlar:	Standart Tepsi 1 x Derin Tepsi 1 x İç Izgara 1 x
OPSİYONEL AKSESUARLAR:	FryFest Tepsi 1 x

TAF-6003-BSP

ANKASTRE ELEKTRİKLİ FIRIN 60 CM SİYAH CAM

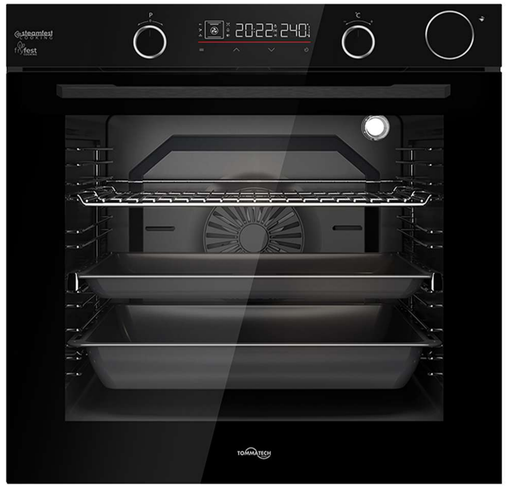

TEKNOLOJİ

- Yüksek hacimli iç kazan.
- 3D Pişirme özelliği ile her noktada eşit ısı.
- FryFest yağsız pişirme.
- Buharlı pişirme ile mükemmel sonuçlara ulaşın.

GENEL BİLGİLER

Tip:	Ankastre Elektrikli Fırın
Renk:	Siyah
İç Hazne Hacmi:	80 Lt
Fonksiyon Sayısı	9 Fonksiyon
Buhar Desteği:	Tüplü Su Buhar Haznesi
Enerji Sınıfı:	A+
Cam Sayısı:	3 Cam
Panel Tipi:	Cam
Panel Kontrolü:	Elektronik Termostat

ÖLÇÜ BİLGİLERİ

Boyut:	596 x 548 x 595 mm
Montaj:	560 x 550 x 590 mm
Ağırlık:	37,3 kg

TEKNİK BİLGİLER

Toplam Güç:	2500 W
İç Kazan Lamba Sayısı:	1 Adet
Nominal Gerilim:	220-240 V
Frekans:	50-60 Hz
Fiş Türü:	Avrupa Tipi

KONFOR

Hassas Kapanış:	Var
Temizlik Tipi:	Kolay Çıkan İç Cam ve Kir Tutmayan İç Kazan Emayesi
Teleskopik Ray:	Teleskopik Ray Sayesinde Kolayca Tepsi Kullanımı

GÜVENLİK

Çocuk Kilidi:	Yok

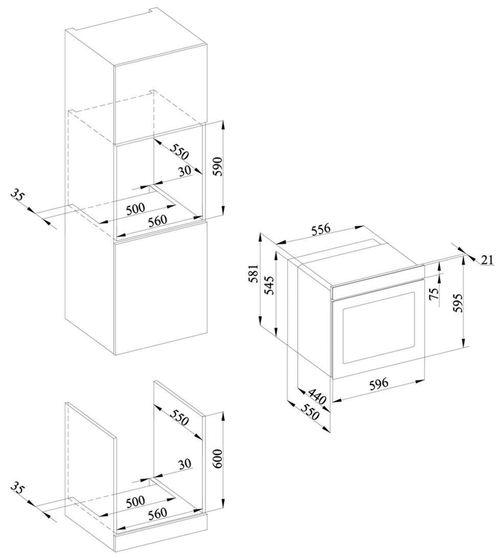

AKSESUAR

Entegre Aksesuarlar:	Standart Tepsi 1 x Derin Tepsi 1 x İç Izgara 1 x
OPSİYONEL AKSESUARLAR:	FryFest Tepsi 1 x

TAF-6003-ISP

ANKASTRE ELEKTRİKLİ FIRIN 60 CM INOX CAM

TEKNOLOJİ

- Yüksek hacimli iç kazan.
- 3D Pişirme özelliği ile her noktada eşit ısı.
- FryFest yağsız pişirme.
- Buharlı pişirme ile mükemmel sonuçlara ulaşın.

GENEL BİLGİLER

Tip:	Ankastre Elektrikli Fırın
Renk:	Inox
İç Hazne Hacmi:	80 Lt
Fonksiyon Sayısı	9 Fonksiyon
Buhar Desteği:	Tüplü Su Buhar Haznesi
Enerji Sınıfı:	A+
Cam Sayısı:	3 Cam
Panel Tipi:	Cam
Panel Kontrolü:	Elektronik Termostat

ÖLÇÜ BİLGİLERİ

Boyut:	596 x 548 x 595 mm
Montaj:	560 x 550 x 590 mm
Ağırlık:	37,3 kg

TEKNİK BİLGİLER

Toplam Güç:	2500 W
İç Kazan Lamba Sayısı:	1 Adet
Nominal Gerilim:	220-240 V
Frekans:	50-60 Hz
Fiş Türü:	Avrupa Tipi

KONFOR

Hassas Kapanış:	Var
Temizlik Tipi:	Kolay Çıkan İç Cam ve Kir Tutmayan İç Kazan Emayesi
Teleskopik Ray:	Teleskopik Ray Sayesinde Kolayca Tepsi Kullanımı

GÜVENLİK

Çocuk Kilidi:	Yok

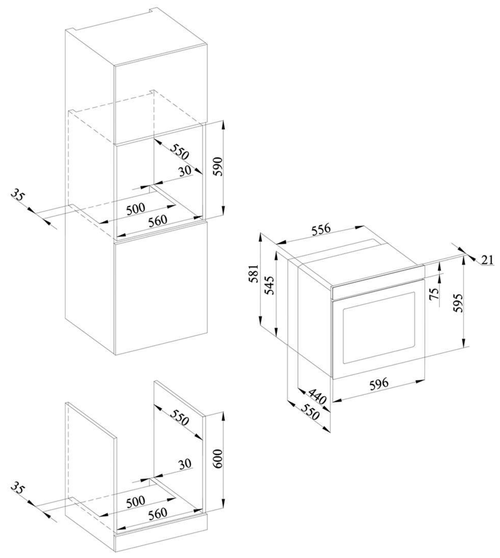

AKSESUAR

Entegre Aksesuarlar:	Standart Tepsi 1 x Derin Tepsi 1 x İç Izgara 1 x
OPSİYONEL AKSESUARLAR:	FryFest Tepsi 1 x

TAF-6003-SSP

ANKASTRE ELEKTRİKLİ FIRIN 60 CM GRİ CAM

TEKNOLOJİ

- Yüksek hacimli iç kazan.
- 3D Pişirme özelliği ile her noktada eşit ısı.
- FryFest yağsız pişirme.
- Buharlı pişirme ile mükemmel sonuçlara ulaşın.

GENEL BİLGİLER

Tip:	Ankastre Elektrikli Fırın
Renk:	Gri
İç Hazne Hacmi:	80 Lt
Fonksiyon Sayısı	9 Fonksiyon
Buhar Desteği:	Tüplü Su Buhar Haznesi
Enerji Sınıfı:	A+
Cam Sayısı:	3 Cam
Panel Tipi:	Cam
Panel Kontrolü:	Elektronik Termostat

ÖLÇÜ BİLGİLERİ

Boyut:	596 x 548 x 595 mm
Montaj:	560 x 550 x 590 mm
Ağırlık:	37,3 kg

TEKNİK BİLGİLER

Toplam Güç:	2500 W
İç Kazan Lamba Sayısı:	1 Adet
Nominal Gerilim:	220-240 V
Frekans:	50-60 Hz
Fiş Türü:	Avrupa Tipi

KONFOR

Hassas Kapanış:	Var
Temizlik Tipi:	Kolay Çıkan İç Cam ve Kir Tutmayan İç Kazan Emayesi
Teleskopik Ray:	Teleskopik Ray Sayesinde Kolayca Tepsi Kullanımı

GÜVENLİK

Çocuk Kilidi:	Yok

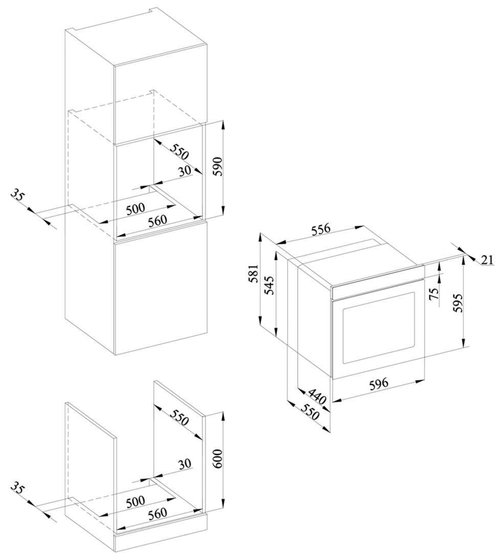

AKSESUAR

Entegre Aksesuarlar:	Standart Tepsi 1 x Derin Tepsi 1 x İç Izgara 1 x
OPSİYONEL AKSESUARLAR:	FryFest Tepsi 1 x

TAF-6003-WSP

ANKASTRE ELEKTRİKLİ FIRIN 60 CM BEYAZ CAM

TEKNOLOJİ

- Yüksek hacimli iç kazan.
- 3D Pişirme özelliği ile her noktada eşit ısı.
- FryFest yağsız pişirme.
- Buharlı pişirme ile mükemmel sonuçlara ulaşın.

GENEL BİLGİLER

Tip:	Ankastre Elektrikli Fırın
Renk:	Beyaz
İç Hazne Hacmi:	80 Lt
Fonksiyon Sayısı	9 Fonksiyon
Buhar Desteği:	Tüplü Su Buhar Haznesi
Enerji Sınıfı:	A+
Cam Sayısı:	3 Cam
Panel Tipi:	Cam
Panel Kontrolü:	Elektronik Termostat

ÖLÇÜ BİLGİLERİ

Boyut:	596 x 548 x 595 mm
Montaj:	560 x 550 x 590 mm
Ağırlık:	37,3 kg

TEKNİK BİLGİLER

Toplam Güç:	2500 W
İç Kazan Lamba Sayısı:	1 Adet
Nominal Gerilim:	220-240 V
Frekans:	50-60 Hz
Fiş Türü:	Avrupa Tipi

KONFOR

Hassas Kapanış:	Var
Temizlik Tipi:	Kolay Çıkan İç Cam ve Kir Tutmayan İç Kazan Emayesi
Teleskopik Ray:	Teleskopik Ray Sayesinde Kolayca Tepsi Kullanımı

GÜVENLİK

Çocuk Kilidi:	Yok

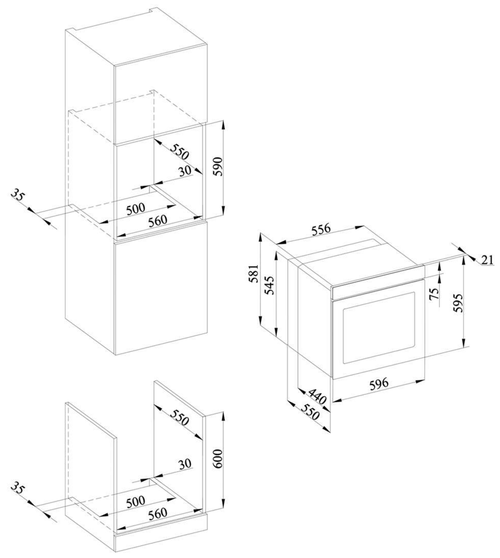

AKSESUAR

Entegre Aksesuarlar:	Standart Tepsi 1 x Derin Tepsi 1 x İç Izgara 1 x
OPSİYONEL AKSESUARLAR:	FryFest Tepsi 1 x

TAF-6004-BSP

ANKASTRE ELEKTRİKLİ FIRIN 60 CM SİYAH CAM

TEKNOLOJİ

- Yüksek hacimli iç kazan.
- 3D Pişirme özelliği ile her noktada eşit ısı.
- FryFest yağsız pişirme.
- Buharlı pişirme ile mükemmel sonuçlara ulaşın.

GENEL BİLGİLER

Tip:	Ankastre Elektrikli Fırın
Renk:	Siyah
İç Hazne Hacmi:	80 Lt
Fonksiyon Sayısı	9 Fonksiyon
Buhar Desteği:	Tüplü Su Buhar Haznesi
Enerji Sınıfı:	A
Cam Sayısı:	3 Cam
Panel Tipi:	Cam
Panel Kontrolü:	Mekanik Düğme

ÖLÇÜ BİLGİLERİ

Boyut:	596 x 548 x 595 mm
Montaj:	560 x 550 x 590 mm
Ağırlık:	37,3 kg

TEKNİK BİLGİLER

Toplam Güç:	2500 W
İç Kazan Lamba Sayısı:	1 Adet
Nominal Gerilim:	220-240 V
Frekans:	50-60 Hz
Fiş Türü:	Avrupa Tipi

KONFOR

Hassas Kapanış:	Var
Temizlik Tipi:	Kolay Çıkan İç Cam ve Kir Tutmayan İç Kazan Emayesi
Teleskopik Ray:	Teleskopik Ray Sayesinde Kolayca Tepsi Kullanımı

GÜVENLİK

Çocuk Kilidi:	Yok

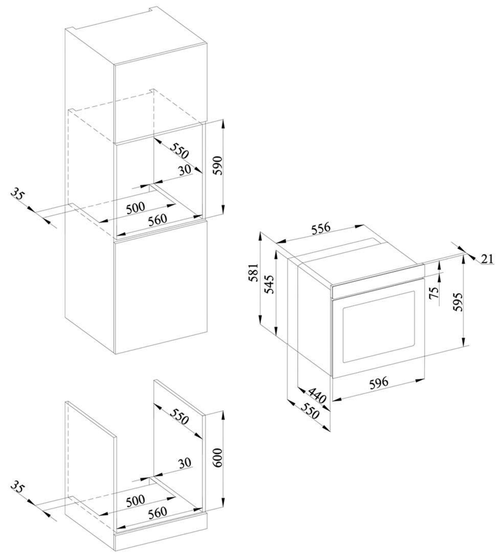

AKSESUAR

Entegre Aksesuarlar:	Standart Tepsi 1 x Derin Tepsi 1 x İç Izgara 1 x
OPSİYONEL AKSESUARLAR:	FryFest Tepsi 1 x

TAF-6004-ISP

ANKASTRE ELEKTRİKLİ FIRIN 60 CM INOX CAM

TEKNOLOJİ

- Yüksek hacimli iç kazan.
- 3D Pişirme özelliği ile her noktada eşit ısı.
- FryFest yağsız pişirme.
- Buharlı pişirme ile mükemmel sonuçlara ulaşın.

GENEL BİLGİLER

Tip:	Ankastre Elektrikli Fırın
Renk:	Inox
İç Hazne Hacmi:	80 Lt
Fonksiyon Sayısı	9 Fonksiyon
Buhar Desteği:	Tüplü Su Buhar Haznesi
Enerji Sınıfı:	A
Cam Sayısı:	3 Cam
Panel Tipi:	Cam
Panel Kontrolü:	Mekanik Düğme

ÖLÇÜ BİLGİLERİ

Boyut:	596 x 548 x 595 mm
Montaj:	560 x 550 x 590 mm
Ağırlık:	37,3 kg

TEKNİK BİLGİLER

Toplam Güç:	2500 W
İç Kazan Lamba Sayısı:	1 Adet
Nominal Gerilim:	220-240 V
Frekans:	50-60 Hz
Fiş Türü:	Avrupa Tipi

KONFOR

Hassas Kapanış:	Var
Temizlik Tipi:	Kolay Çıkan İç Cam ve Kir Tutmayan İç Kazan Emayesi
Teleskopik Ray:	Teleskopik Ray Sayesinde Kolayca Tepsi Kullanımı

GÜVENLİK

Çocuk Kilidi:	Yok

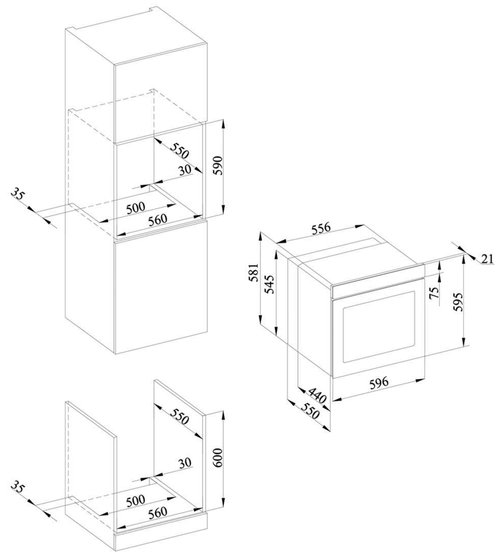

AKSESUAR

Entegre Aksesuarlar:	Standart Tepsi 1 x Derin Tepsi 1 x İç Izgara 1 x
OPSİYONEL AKSESUARLAR:	FryFest Tepsi 1 x

TAF-6004-SSP

ANKASTRE ELEKTRİKLİ FIRIN 60 CM GRİ CAM

TEKNOLOJİ

- Yüksek hacimli iç kazan.
- 3D Pişirme özelliği ile her noktada eşit ısı.
- FryFest yağsız pişirme.
- Buharlı pişirme ile mükemmel sonuçlara ulaşın.

GENEL BİLGİLER

Tip:	Ankastre Elektrikli Fırın
Renk:	Gri
İç Hazne Hacmi:	80 Lt
Fonksiyon Sayısı	9 Fonksiyon
Buhar Desteği:	Tüplü Su Buhar Haznesi
Enerji Sınıfı:	A
Cam Sayısı:	3 Cam
Panel Tipi:	Cam
Panel Kontrolü:	Mekanik Düğme

ÖLÇÜ BİLGİLERİ

Boyut:	596 x 548 x 595 mm
Montaj:	560 x 550 x 590 mm
Ağırlık:	37,3 kg

TEKNİK BİLGİLER

Toplam Güç:	2500 W
İç Kazan Lamba Sayısı:	1 Adet
Nominal Gerilim:	220-240 V
Frekans:	50-60 Hz
Fiş Türü:	Avrupa Tipi

KONFOR

Hassas Kapanış:	Var
Temizlik Tipi:	Kolay Çıkan İç Cam ve Kir Tutmayan İç Kazan Emayesi
Teleskopik Ray:	Teleskopik Ray Sayesinde Kolayca Tepsi Kullanımı

GÜVENLİK

Çocuk Kilidi:	Yok

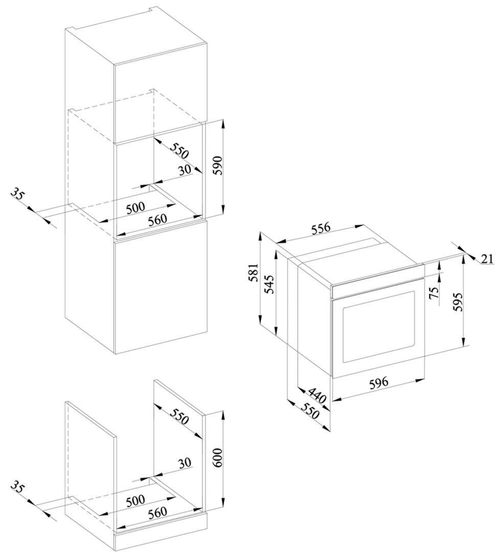

AKSESUAR

Entegre Aksesuarlar:	Standart Tepsi 1 x Derin Tepsi 1 x İç Izgara 1 x
OPSİYONEL AKSESUARLAR:	FryFest Tepsi 1 x

TAF-6004-WSP

ANKASTRE ELEKTRİKLİ FIRIN 60 CM BEYAZ CAM

TEKNOLOJİ

- Yüksek hacimli iç kazan.
- 3D Pişirme özelliği ile her noktada eşit ısı.
- FryFest yağsız pişirme.
- Buharlı pişirme ile mükemmel sonuçlara ulaşın.

GENEL BİLGİLER

Tip:	Ankastre Elektrikli Fırın
Renk:	Beyaz
İç Hazne Hacmi:	80 Lt
Fonksiyon Sayısı	9 Fonksiyon
Buhar Desteği:	Tüplü Su Buhar Haznesi
Enerji Sınıfı:	A
Cam Sayısı:	3 Cam
Panel Tipi:	Cam
Panel Kontrolü:	Mekanik Düğme

ÖLÇÜ BİLGİLERİ

Boyut:	596 x 548 x 595 mm
Montaj:	560 x 550 x 590 mm
Ağırlık:	37,3 kg

TEKNİK BİLGİLER

Toplam Güç:	2500 W
İç Kazan Lamba Sayısı:	1 Adet
Nominal Gerilim:	220-240 V
Frekans:	50-60 Hz
Fiş Türü:	Avrupa Tipi

KONFOR

Hassas Kapanış:	Var
Temizlik Tipi:	Kolay Çıkan İç Cam ve Kir Tutmayan İç Kazan Emayesi
Teleskopik Ray:	Teleskopik Ray Sayesinde Kolayca Tepsi Kullanımı

GÜVENLİK

Çocuk Kilidi:	Yok

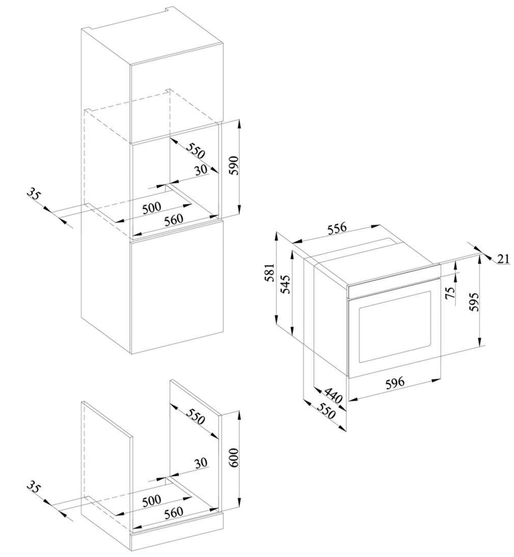

AKSESUAR

Entegre Aksesuarlar:	Standart Tepsi 1 x Derin Tepsi 1 x İç Izgara 1 x
OPSİYONEL AKSESUARLAR:	FryFest Tepsi 1 x

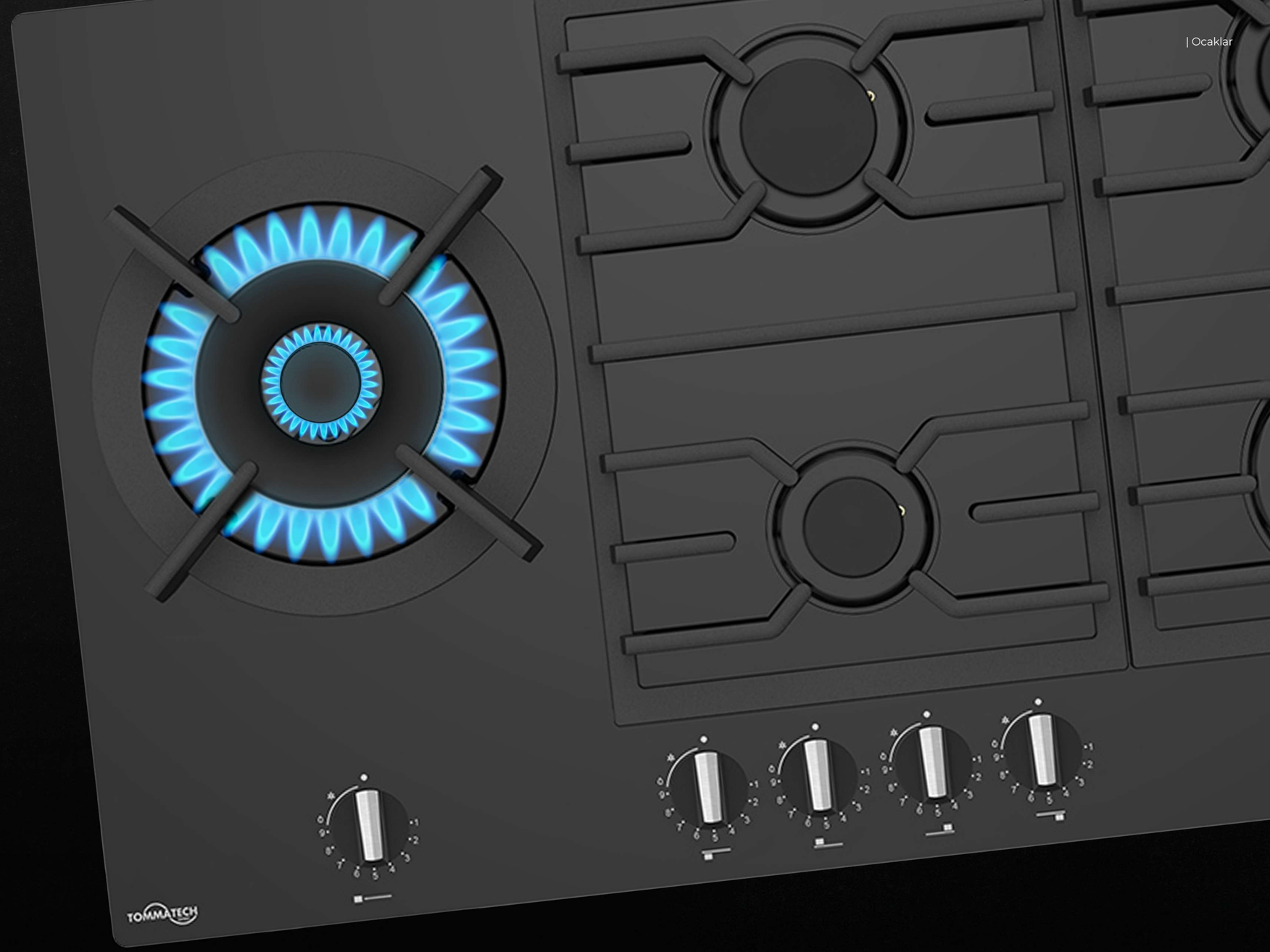

GAZLI OCAKLAR

FlameSet Teknolojisi

Parmak Uçlarınızda Hassasiyet

Ocaklarımız, FlameSet Teknolojisi ile donatılmıştır, 9 kademe ayarlanabilir düğmelerle doğrudan ateş kontrolünü elinize alır.

Doğal gaz veya LPG kullanıyor olun, ocaklarımız eşsiz hassasiyet sunar. Kolay kullanımlı kontrol düğmeleriyle istediğiniz pişirme sıcaklığını seçerken sistem otomatik olarak ateşi ayarlar ve her zaman mükemmel pişirme sonuçları sağlar.

Bu hassas kontrol, genel mutfak deneyiminizi artırmak için enerji verimliliği ile eşleştirilmiştir.

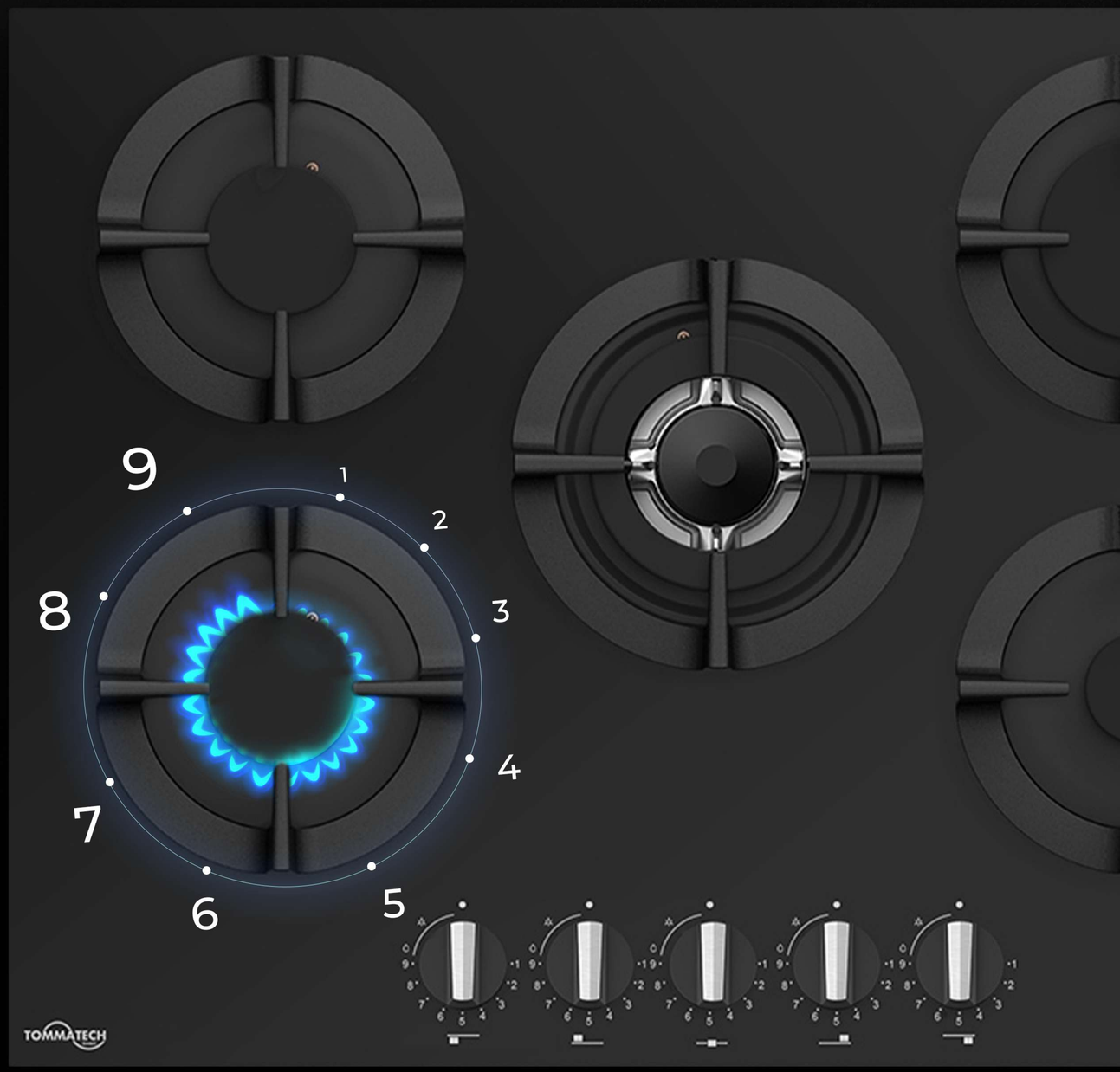

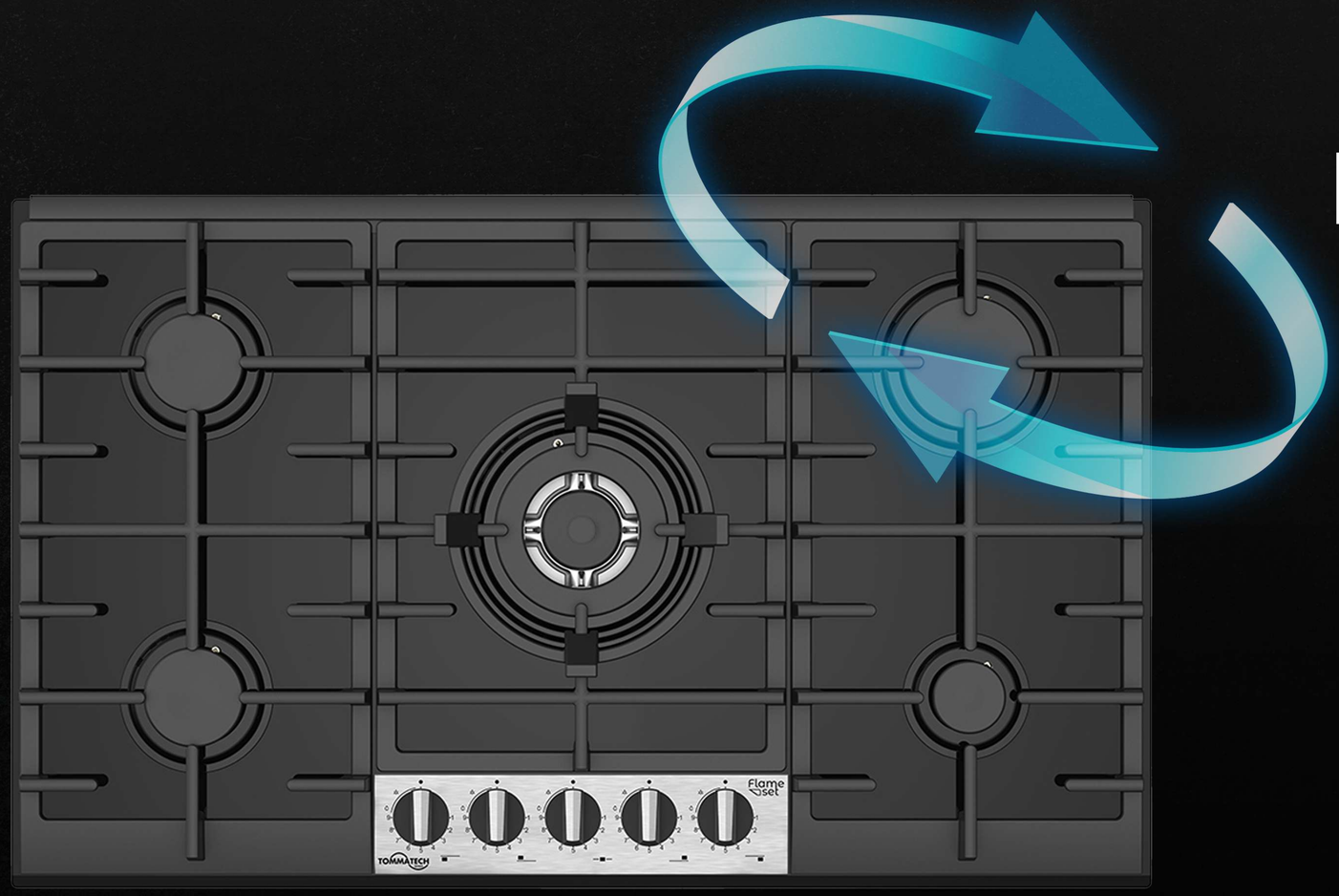

Doğal Gaz - LPG Dönüşümü

Çok Yönlü Yakıt Uyumlu

Ocaklarımız, doğal gaz ve LPG ile çalışabilme esnekliği için tasarlanmıştır.

Bu özellik, evinizde ne tür bir gaz tedarikiniz olursa olsun, ocaklarımızı rahatlıkla kullanabileceğinizden emin olur, sürekli performans ve konfor sağlar.

Yüksek Performanslı Alevler

Daha Hızlı ve Daha Denge Pişirme

Mutfak deneyimlerinizi yüksek performanslı alevlerimizle dönüştürün.

Bu güçlü brülörler, zaman kazandıran hızlı, dengeli ısıtma sağlar ve yiyeceklerinizin lezzetini ve besin değerini korur.

Profesyonel standartlarda mükemmel yemeklerin keyfini her zaman çıkarın.

30cm
OCAKLAR

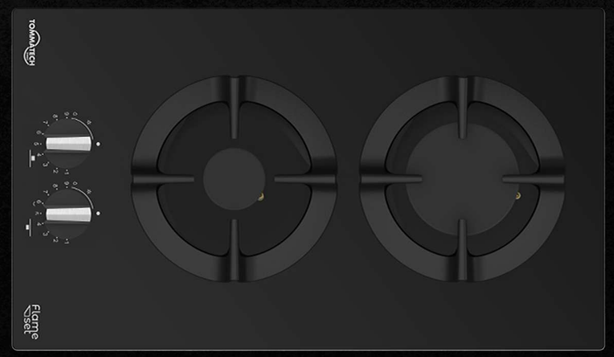

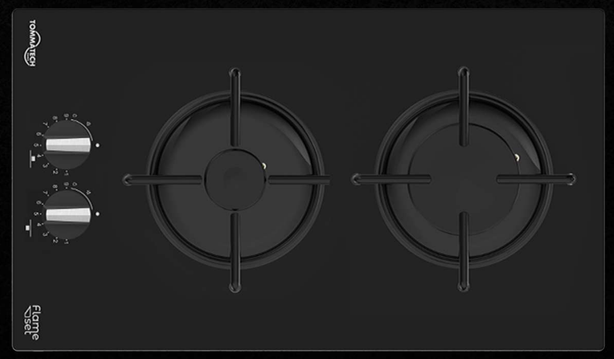

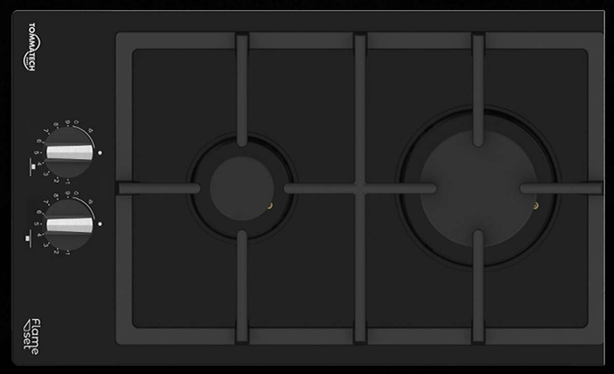

TAO-3001-BG

ANKASTRE GAZLI OCAK 30 CM SİYAH CAM

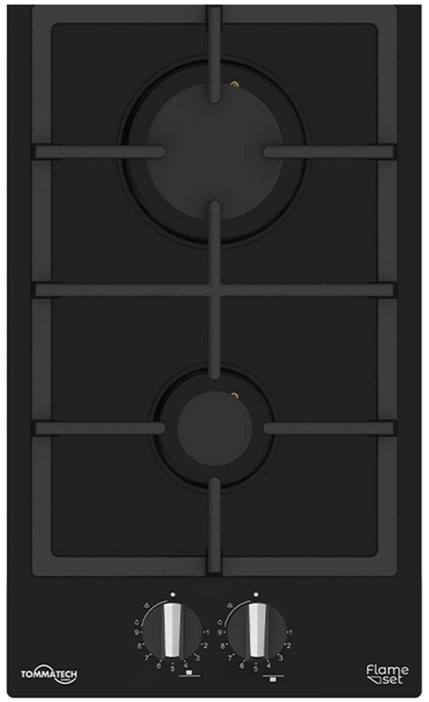

TEKNOLOJİ

- 9 Kademeli musluk ile alev hassasiyeti artık elinizde
- Doğalgaz ve LPG uygunluğu
- Yüksek performanslı alev gücü

GENEL BİLGİLER

Tip:	Ankastre Gazlı Ocak
Renk:	Siyah Cam
Ocak Göz Sayısı:	2 Gaz
Izgara Tipi:	Döküm
Entegre Aksesuar:	Cezvelik

ÖLÇÜ BİLGİLERİ

Boyut:	300 x 520 mm
Montaj:	255 x 490 mm
Ağırlık:	5,6kg

TEKNİK BİLGİLER

Toplam Güç:	3.85 Kw
Göz Güçleri:	1 X 0.95 Kw, 1 X 2.9 kW
Gaz Tipi:	G20 20 mbar (Doğalgaz)
Alternatif Gaz Tipi:	G28-30 30 mbar Dönüşüm (LPG)
Nominal Gerilim:	220-240 V
Frekans:	50-60 Hz
Fiş Türü:	Avrupa Tipi

KONFOR

Kontrol Tipi:	Önden
Alev Kontrol Tipi:	9 Kademeli Alev Kontrolü
Ateşleme Tipi:	Otomatik
Temizlik Tipi:	Yıkanabilir Izgara Kolay Yüzey Temizliği

GÜVENLİK

Gaz Güvenlik Tipi:	Gaz Emniyet Sistemi

AKSESUAR

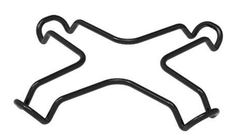

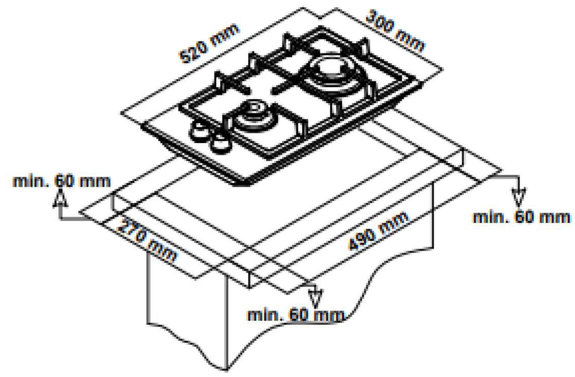

TAO-3002-BG

ANKASTRE GAZLI OCAK 30 CM SİYAH CAM

TEKNOLOJİ

- 9 Kademeli musluk ile alev hassasiyeti artık elinizde
- Doğalgaz ve LPG uygunluğu
- Yüksek performanslı alev gücü

GENEL BİLGİLER

Tip:	Ankastre Gazlı Ocak
Renk:	Siyah Cam
Ocak Göz Sayısı:	2 Gaz
Izgara Tipi:	Döküm
Entegre Aksesuar:	Cezvelik

ÖLÇÜ BİLGİLERİ

Boyut:	300 x 520 mm
Montaj:	255 x 490 mm
Ağırlık:	5,6kg

TEKNİK BİLGİLER

Toplam Güç:	3.85 Kw
Göz Güçleri:	1 X 0.95 Kw, 1 X 2.9 kW
Gaz Tipi:	G20 20 mbar (Doğalgaz)
Alternatif Gaz Tipi:	G28-30 30 mbar Dönüşüm (LPG)
Nominal Gerilim:	220-240 V
Frekans:	50-60 Hz
Fiş Türü:	Avrupa Tipi

KONFOR

Kontrol Tipi:	Önden
Alev Kontrol Tipi:	9 Kademeli Alev Kontrolü
Ateşleme Tipi:	Otomatik
Temizlik Tipi:	Yıkanabilir Izgara Kolay Yüzey Temizliği

GÜVENLİK

Gaz Güvenlik Tipi:	Gaz Emniyet Sistemi

AKSESUAR

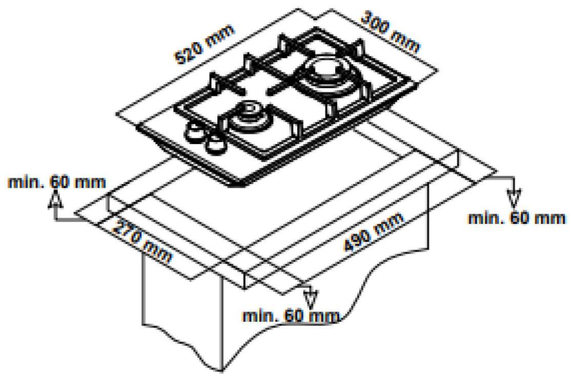

TAO-3003-BG

ANKASTRE GAZLI OCAK 30 CM SİYAH CAM

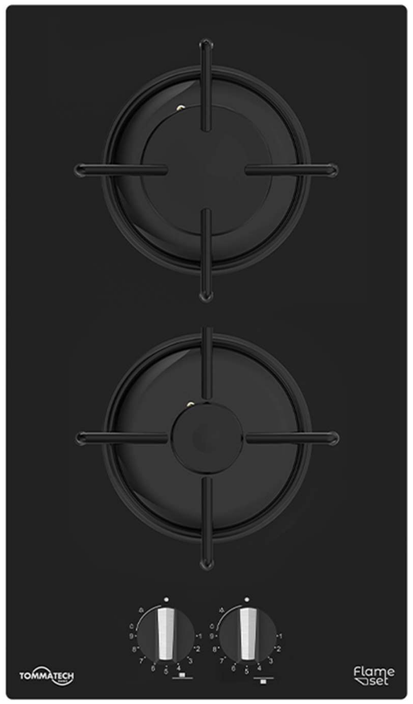

TEKNOLOJİ

- 9 Kademeli musluk ile alev hassasiyeti artık elinizde
- Doğalgaz ve LPG uygunluğu
- Yüksek performanslı alev gücü

GENEL BİLGİLER

Tip:	Ankastre Gazlı Ocak
Renk:	Siyah Cam
Ocak Göz Sayısı:	2 Gaz
Izgara Tipi:	Emaye
Entegre Aksesuar:	Cezvelik

ÖLÇÜ BİLGİLERİ

Boyut:	300 x 520 mm
Montaj:	255 x 490 mm
Ağırlık:	5,6kg

TEKNİK BİLGİLER

Toplam Güç:	3.85 Kw
Göz Güçleri:	1 X 0.95 Kw, 1 X 2.9 kW
Gaz Tipi:	G20 20 mbar (Doğalgaz)
Alternatif Gaz Tipi:	G28-30 30 mbar Dönüşüm (LPG)
Nominal Gerilim:	220-240 V
Frekans:	50-60 Hz
Fiş Türü:	Avrupa Tipi

KONFOR

Kontrol Tipi:	Önden
Alev Kontrol Tipi:	9 Kademeli Alev Kontrolü
Ateşleme Tipi:	Otomatik
Temizlik Tipi:	Yıkanabilir Izgara Kolay Yüzey Temizliği

GÜVENLİK

Gaz Güvenlik Tipi:	Gaz Emniyet Sistemi

AKSESUAR

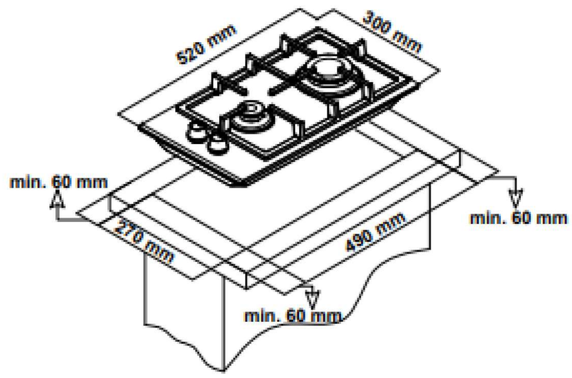

60cm
OCAKLAR

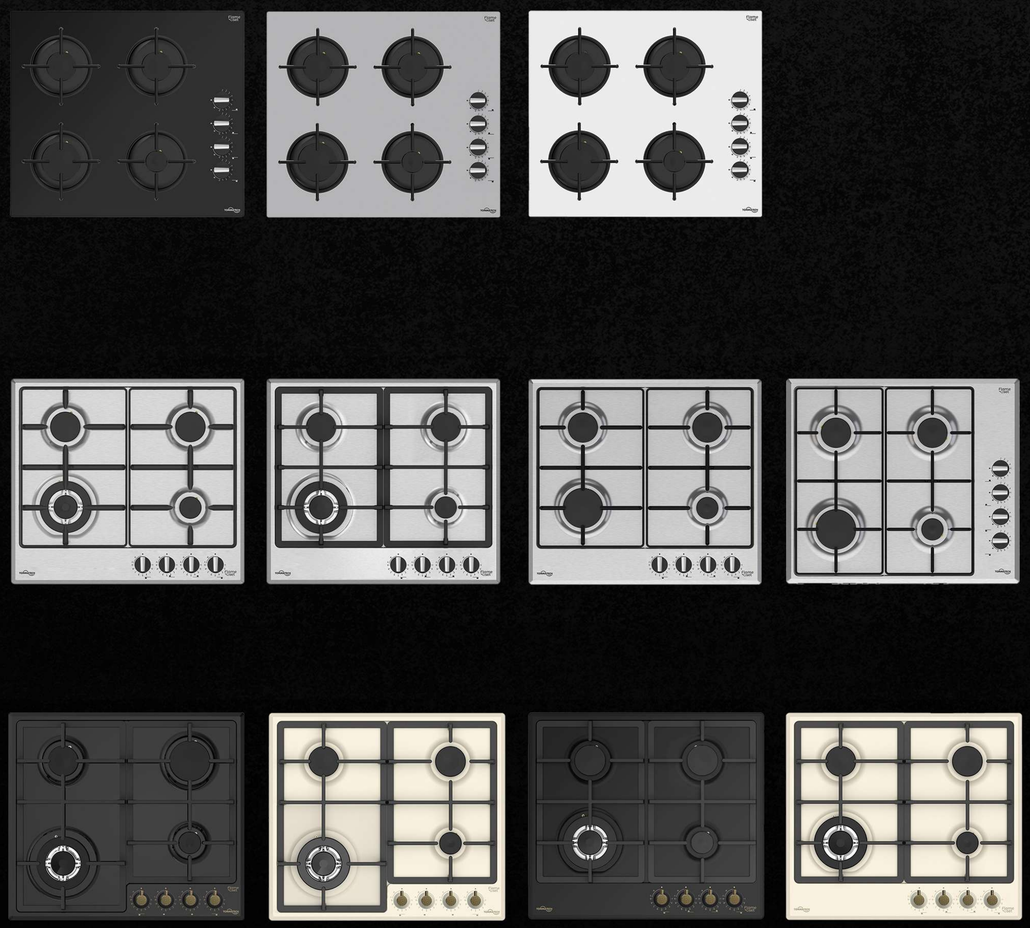

TAO-6003-BG

ANKASTRE GAZLI OCAK 60 CM SİYAH CAM

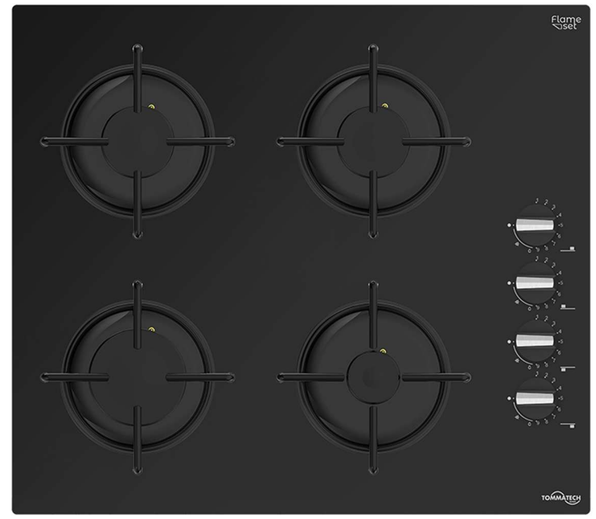

TEKNOLOJİ

- 9 Kademeli musluk ile alev hassasiyeti artık elinizde
- Doğalgaz ve LPG uygunluğu
- Yüksek performanslı alev gücü

GENEL BİLGİLER

Tip:	Ankastre Gazlı Ocak
Renk:	Siyah Cam
Ocak Göz Sayısı:	4 Gaz
Izgara Tipi:	Emaye
Entegre Aksesuar:	Cezvelik

ÖLÇÜ BİLGİLERİ

Boyut:	590x520 mm
Montaj:	560x490 mm
Ağırlık:	10,7 kg

TEKNİK BİLGİLER

Toplam Güç:	7.25 Kw
Göz Güçleri:	1 X 2.9 kW, 2 X 1.7 kW 1 X 0.95 kW
Gaz Tipi:	G20 20 mbar (Doğalgaz)
Alternatif Gaz Tipi:	G28-30 30 mbar Dönüşüm (LPG)
Nominal Gerilim:	220-240 V
Frekans:	50-60 Hz
Fiş Türü:	Avrupa Tipi

KONFOR

Kontrol Tipi:	Yandan
Alev Kontrol Tipi:	9 Kademeli Alev Kontrolü
Ateşleme Tipi:	Otomatik
Temizlik Tipi:	Yıkanabilir Izgara Kolay Yüzey Temizliği

GÜVENLİK

Gaz Güvenlik Tipi:	Gaz Emniyet Sistemi

AKSESUAR

Opsiyonel Aksesuarlar:

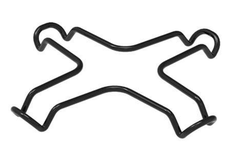

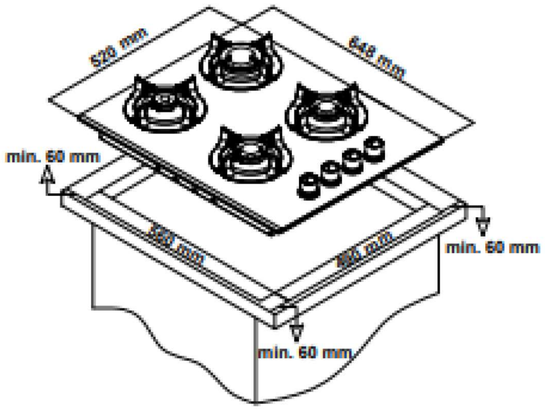

TAO-6003-SG

ANKASTRE GAZLI OCAK 60 CM GRİ CAM

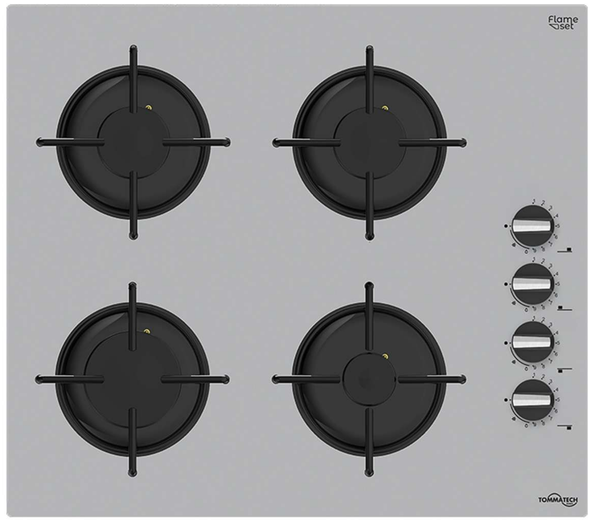

TEKNOLOJİ

- 9 Kademeli musluk ile alev hassasiyeti artık elinizde
- Doğalgaz ve LPG uygunluğu
- Yüksek performanslı alev gücü

GENEL BİLGİLER

Tip:	Ankastre Gazlı Ocak
Renk:	Gri Cam
Ocak Göz Sayısı:	4 Gaz
Izgara Tipi:	Emaye
Entegre Aksesuar:	Cezvelik

ÖLÇÜ BİLGİLERİ

Boyut:	590x520 mm
Montaj:	560x490 mm
Ağırlık:	10,7 kg

TEKNİK BİLGİLER

Toplam Güç:	7.25 Kw
Göz Güçleri:	1 X 2.9 kW, 2 X 1.7 kW 1 X 0.95 kW
Gaz Tipi:	G20 20 mbar (Doğalgaz)
Alternatif Gaz Tipi:	G28-30 30 mbar Dönüşüm (LPG)
Nominal Gerilim:	220-240 V
Frekans:	50-60 Hz
Fiş Türü:	Avrupa Tipi

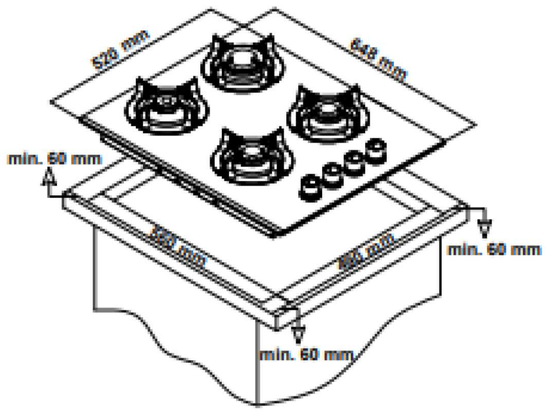

KONFOR

Kontrol Tipi:	Yandan
Alev Kontrol Tipi:	9 Kademeli Alev Kontrolü
Ateşleme Tipi:	Otomatik
Temizlik Tipi:	Yıkanabilir Izgara Kolay Yüzey Temizliği

GÜVENLİK

Gaz Güvenlik Tipi:	Gaz Emniyet Sistemi

AKSESUAR

Opsiyonel Aksesuarlar:

TAO-6003-WG

ANKASTRE GAZLI OCAK 60 CM BEYAZ CAM

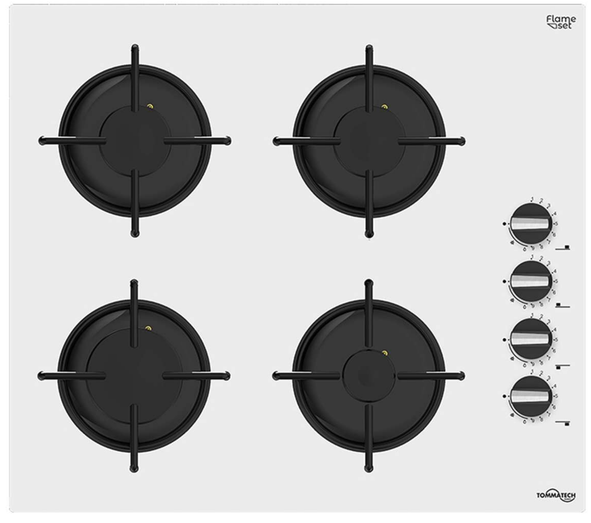

TEKNOLOJİ

- 9 Kademeli musluk ile alev hassasiyeti artık elinizde
- Doğalgaz ve LPG uygunluğu
- Yüksek performanslı alev gücü

GENEL BİLGİLER

Tip:	Ankastre Gazlı Ocak
Renk:	Beyaz Cam
Ocak Göz Sayısı:	4 Gaz
Izgara Tipi:	Emaye
Entegre Aksesuar:	Cezvelik

ÖLÇÜ BİLGİLERİ

Boyut:	590x520 mm
Montaj:	560x490 mm
Ağırlık:	10,7 kg

TEKNİK BİLGİLER

Toplam Güç:	7.25 Kw
Göz Güçleri:	1 X 2.9 kW, 2 X 1.7 kW 1 X 0.95 kW
Gaz Tipi:	G20 20 mbar (Doğalgaz)
Alternatif Gaz Tipi:	G28-30 30 mbar Dönüşüm (LPG)
Nominal Gerilim:	220-240 V
Frekans:	50-60 Hz
Fiş Türü:	Avrupa Tipi

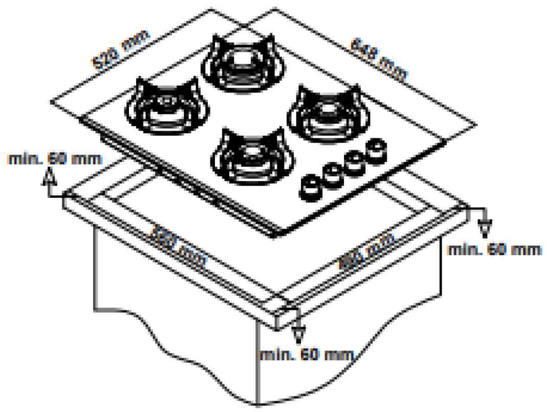

KONFOR

Kontrol Tipi:	Yandan
Alev Kontrol Tipi:	9 Kademeli Alev Kontrolü
Ateşleme Tipi:	Otomatik
Temizlik Tipi:	Yıkanabilir Izgara Kolay Yüzey Temizliği

GÜVENLİK

Gaz Güvenlik Tipi:	Gaz Emniyet Sistemi

AKSESUAR

Opsiyonel Aksesuarlar:

TAO-6004-IM

ANKASTRE GAZLI OCAK 60 CM INOX METAL

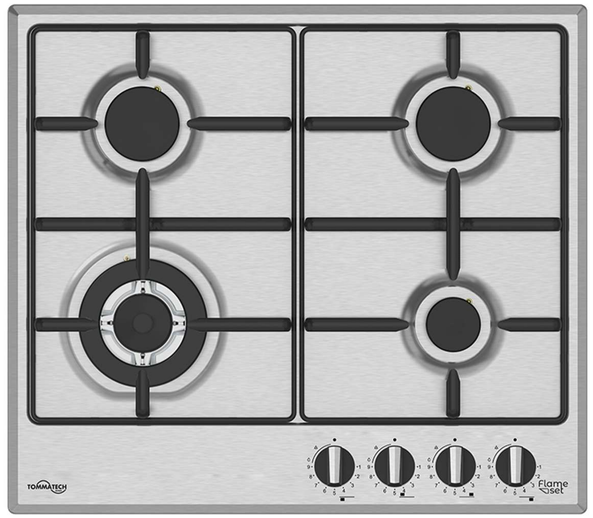

TEKNOLOJİ

- 9 Kademeli musluk ile alev hassasiyeti artık elinizde
- Doğalgaz ve LPG uygunluğu
- Yüksek performanslı alev gücü

GENEL BİLGİLER

Tip:	Ankastre Gazlı Ocak
Renk:	Inox Metal
Ocak Göz Sayısı:	3 Gaz+1 WOK
Izgara Tipi:	Emaye
Entegre Aksesuar:	Cezvelik

ÖLÇÜ BİLGİLERİ

Boyut:	580 x 510 mm
Montaj:	560 x 490 mm
Ağırlık:	8,6 kg

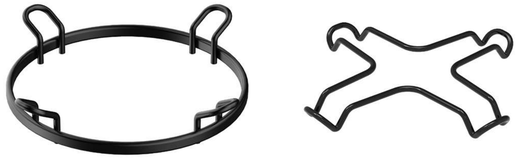

TEKNİK BİLGİLER

Toplam Güç:	7.25 Kw
Göz Güçleri:	2 X 1.7 kW, 1 X 0.95 Kw, 1 X 3,5 kW (Wok)
Gaz Tipi:	G20 20 mbar (Doğalgaz)
Alternatif Gaz Tipi:	G28-30 30 mbar Dönüşüm (LPG)
Nominal Gerilim:	220-240 V
Frekans:	50-60 Hz
Fiş Türü:	Avrupa Tipi

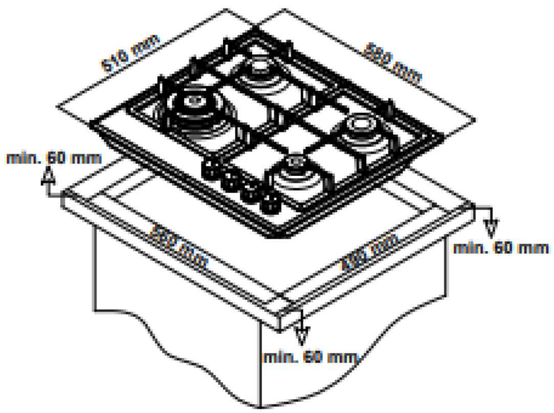

KONFOR

Kontrol Tipi:	Önden
Alev Kontrol Tipi:	9 Kademeli Alev Kontrolü
Ateşleme Tipi:	Otomatik
Temizlik Tipi:	Yıkanabilir Izgara Kolay Yüzey Temizliği

GÜVENLİK

Gaz Güvenlik Tipi:	Gaz Emniyet Sistemi

AKSESUAR

Opsiyonel Aksesuarlar:	Wok Adaptörü

TAO-6005-IM

ANKASTRE GAZLI OCAK 60 CM INOX METAL

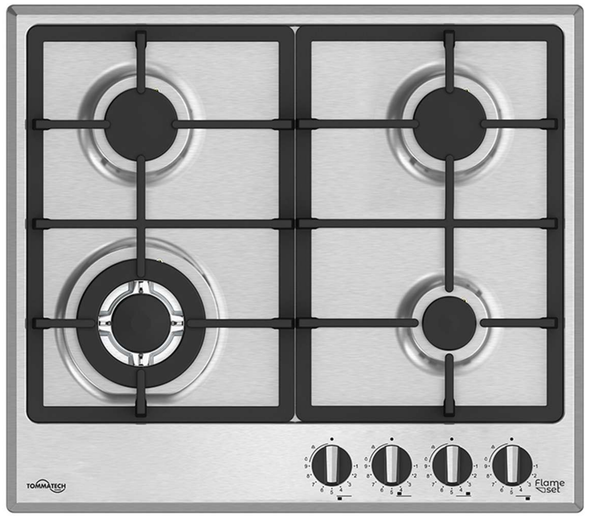

TEKNOLOJİ

- 9 Kademeli musluk ile alev hassasiyeti artık elinizde
- Doğalgaz ve LPG uygunluğu
- Yüksek performanslı alev gücü

GENEL BİLGİLER

Tip:	Ankastre Gazlı Ocak
Renk:	Inox Metal
Ocak Göz Sayısı:	3 Gaz+1 WOK
Izgara Tipi:	Döküm
Entegre Aksesuar:	Cezvelik

ÖLÇÜ BİLGİLERİ

Boyut:	580 x 510 mm
Montaj:	560 x 490 mm
Ağırlık:	8,6 kg

TEKNİK BİLGİLER

Toplam Güç:	7.25 Kw
Göz Güçleri:	2 X 1.7 kW, 1 X 0.95 Kw, 1 X 3,5 kW (Wok)
Gaz Tipi:	G20 20 mbar (Doğalgaz)
Alternatif Gaz Tipi:	G28-30 30 mbar Dönüşüm (LPG)
Nominal Gerilim:	220-240 V
Frekans:	50-60 Hz
Fiş Türü:	Avrupa Tipi

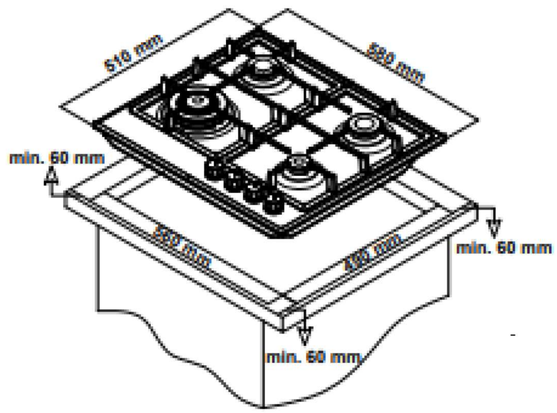

KONFOR

Kontrol Tipi:	Önden
Alev Kontrol Tipi:	9 Kademeli Alev Kontrolü
Ateşleme Tipi:	Otomatik
Temizlik Tipi:	Yıkanabilir Izgara Kolay Yüzey Temizliği

GÜVENLİK

Gaz Güvenlik Tipi:	Gaz Emniyet Sistemi

AKSESUAR

Opsiyonel Aksesuarlar:	Wok Adaptörü

TAO-6006-IM

ANKASTRE GAZLI OCAK 60 CM INOX METAL

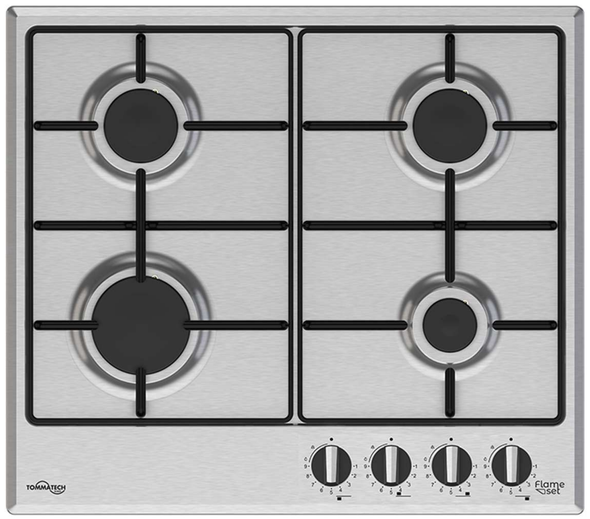

TEKNOLOJİ

- 9 Kademeli musluk ile alev hassasiyeti artık elinizde
- Doğalgaz ve LPG uygunluğu
- Yüksek performanslı alev gücü

GENEL BİLGİLER

Tip:	Ankastre Gazlı Ocak
Renk:	Inox Metal
Ocak Göz Sayısı:	4 Gaz
Izgara Tipi:	Emaye
Entegre Aksesuar:	Cezvelik

ÖLÇÜ BİLGİLERİ

Boyut:	580x510 mm
Montaj:	560x490 mm
Ağırlık:	8,6 kg

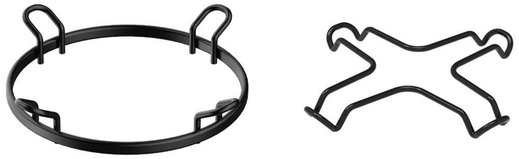

TEKNİK BİLGİLER

Toplam Güç:	7.25 Kw
Göz Güçleri:	2 X 1.7 kW, 1 X 0.95 Kw, 1 X 2.9 kW
Gaz Tipi:	G20 20 mbar (Doğalgaz)
Alternatif Gaz Tipi:	G28-30 30 mbar Dönüşüm (LPG)
Nominal Gerilim:	220-240 V
Frekans:	50-60 Hz
Fiş Türü:	Avrupa Tipi

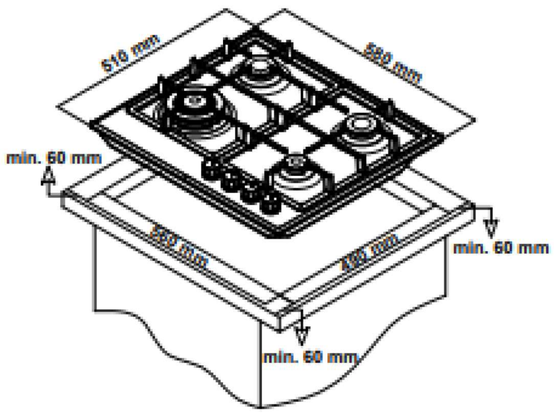

KONFOR

Kontrol Tipi:	Önden
Alev Kontrol Tipi:	9 Kademeli Alev Kontrolü
Ateşleme Tipi:	Otomatik
Temizlik Tipi:	Yıkanabilir Izgara Kolay Yüzey Temizliği

GÜVENLİK

Gaz Güvenlik Tipi:	Gaz Emniyet Sistemi

AKSESUAR

Opsiyonel Aksesuarlar:

TAO-6007-IM

ANKASTRE GAZLI OCAK 60 CM INOX METAL

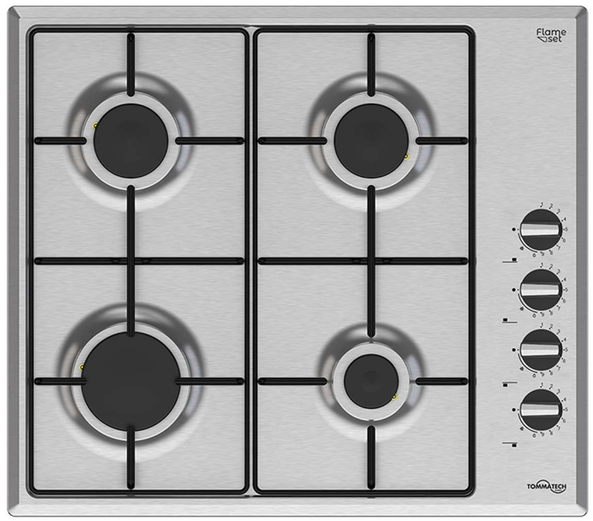

TEKNOLOJİ

- 9 Kademeli musluk ile alev hassasiyeti artık elinizde
- Doğalgaz ve LPG uygunluğu
- Yüksek performanslı alev gücü

GENEL BİLGİLER

Tip:	Ankastre Gazlı Ocak
Renk:	Inox Metal
Ocak Göz Sayısı:	4 Gaz
Izgara Tipi:	Emaye
Entegre Aksesuar:	Cezvelik

ÖLÇÜ BİLGİLERİ

Boyut:	580x510 mm
Montaj:	560x490 mm
Ağırlık:	8,6 kg

TEKNİK BİLGİLER

Toplam Güç:	7.25 Kw
Göz Güçleri:	2 X 1.7 kW, 1 X 0.95 Kw, 1 X 3,5 kW (Wok)
Gaz Tipi:	G20 20 mbar (Doğalgaz)
Alternatif Gaz Tipi:	G28-30 30 mbar Dönüşüm (LPG)
Nominal Gerilim:	220-240 V
Frekans:	50-60 Hz
Fiş Türü:	Avrupa Tipi

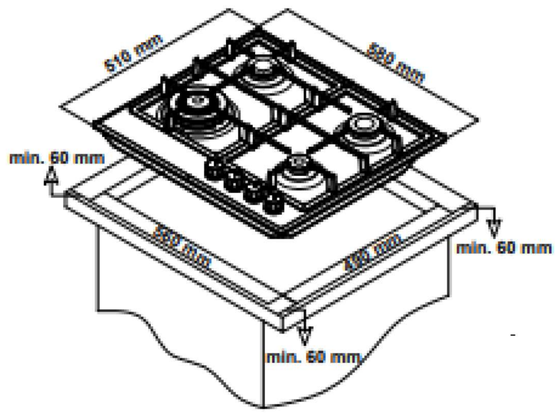

KONFOR

Kontrol Tipi:	Yandan
Alev Kontrol Tipi:	9 Kademeli Alev Kontrolü
Ateşleme Tipi:	Otomatik
Temizlik Tipi:	Yıkanabilir Izgara Kolay Yüzey Temizliği

GÜVENLİK

Gaz Güvenlik Tipi:	Gaz Emniyet Sistemi

AKSESUAR

Opsiyonel Aksesuarlar:

TAO-6008-BM

ANKASTRE GAZLI OCAK 60 CM SİYAH METAL

TEKNOLOJİ

- 9 Kademeli musluk ile alev hassasiyeti artık elinizde
- Doğalgaz ve LPG uygunluğu
- Yüksek performanslı alev gücü

GENEL BİLGİLER

Tip:	Ankastre Gazlı Ocak
Renk:	Siyah Metal
Ocak Göz Sayısı:	3 Gaz + 1 Wok
Izgara Tipi:	Döküm
Entegre Aksesuar:	Cezvelik

ÖLÇÜ BİLGİLERİ

Boyut:	580 x 510 mm
Montaj:	560 x 490 mm
Ağırlık:	8,6 kg

TEKNİK BİLGİLER

Toplam Güç:	9.05 Kw
Göz Güçleri:	1 X 2.9 kW, 1 X 1.7 kW 1 X 0.95 kW, 1 X 3.5 kW
Gaz Tipi:	G20 20 mbar (Doğalgaz)
Alternatif Gaz Tipi:	G28-30 30 mbar Dönüşüm (LPG)
Nominal Gerilim:	220-240 V
Frekans:	50-60 Hz
Fiş Türü:	Avrupa Tipi

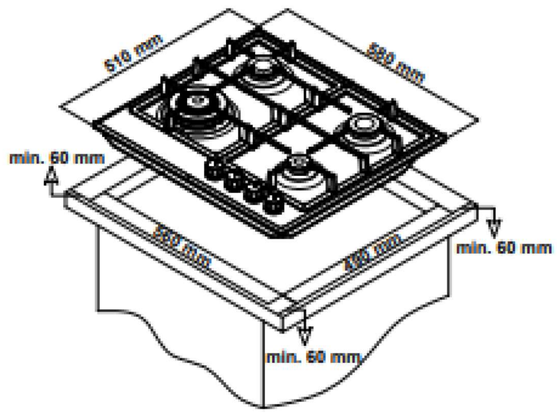

KONFOR

Kontrol Tipi:	Önden
Alev Kontrol Tipi:	9 Kademeli Alev Kontrolü
Ateşleme Tipi:	Otomatik
Temizlik Tipi:	Yıkanabilir Izgara Kolay Yüzey Temizliği

GÜVENLİK

Gaz Güvenlik Tipi:	Gaz Emniyet Sistemi

AKSESUAR

Opsiyonel Aksesuarlar:	Wok Adaptörü

TAO-6008-CM

ANKASTRE GAZLI OCAK 60 CM KREM METAL

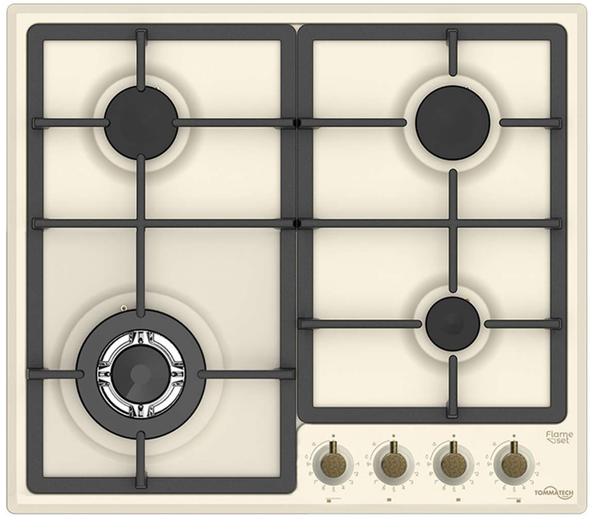

TEKNOLOJİ

- 9 Kademeli musluk ile alev hassasiyeti artık elinizde
- Doğalgaz ve LPG uygunluğu
- Yüksek performanslı alev gücü

GENEL BİLGİLER

Tip:	Ankastre Gazlı Ocak
Renk:	Krem Metal
Ocak Göz Sayısı:	3 Gaz + 1 Wok
Izgara Tipi:	Döküm
Entegre Aksesuar:	Cezvelik

ÖLÇÜ BİLGİLERİ

Boyut:	580 x 510 mm
Montaj:	560 x 490 mm
Ağırlık:	8,6 kg

TEKNİK BİLGİLER

Toplam Güç:	9.05 Kw
Göz Güçleri:	1 X 2.9 kW, 1 X 1.7 kW 1 X 0.95 kW, 1 X 3.5 kW
Gaz Tipi:	G20 20 mbar (Doğalgaz)
Alternatif Gaz Tipi:	G28-30 30 mbar Dönüşüm (LPG)
Nominal Gerilim:	220-240 V
Frekans:	50-60 Hz
Fiş Türü:	Avrupa Tipi

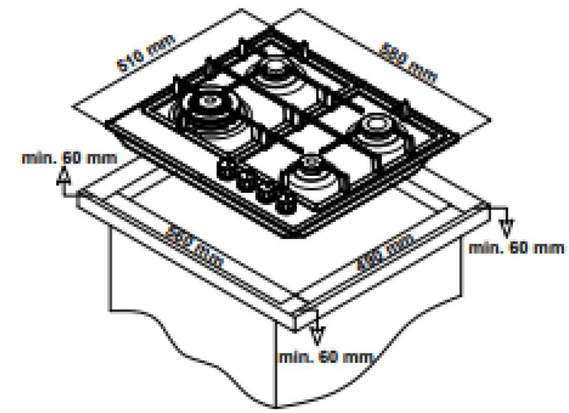

KONFOR

Kontrol Tipi:	Önden
Alev Kontrol Tipi:	9 Kademeli Alev Kontrolü
Ateşleme Tipi:	Otomatik
Temizlik Tipi:	Yıkanabilir Izgara Kolay Yüzey Temizliği

GÜVENLİK

Gaz Güvenlik Tipi:	Gaz Emniyet Sistemi

AKSESUAR

Opsiyonel Aksesuarlar:	Wok Adaptörü

TAO-6009-BM

ANKASTRE GAZLI OCAK 60 CM SİYAH METAL

TEKNOLOJİ

- 9 Kademeli musluk ile alev hassasiyeti artık elinizde
- Doğalgaz ve LPG uygunluğu
- Yüksek performanslı alev gücü

GENEL BİLGİLER

Tip:	Ankastre Gazlı Ocak
Renk:	Siyah Metal
Ocak Göz Sayısı:	3 Gaz + 1 Wok
Izgara Tipi:	Döküm
Entegre Aksesuar:	Cezvelik

ÖLÇÜ BİLGİLERİ

Boyut:	580x510 mm
Montaj:	560x490 mm
Ağırlık:	8,6 kg

TEKNİK BİLGİLER

Toplam Güç:	9.05 Kw
Göz Güçleri:	1 X 2.9 kW, 1 X 1.7 kW 1 X 0.95 kW, 1 X 3.5 kW
Gaz Tipi:	G20 20 mbar (Doğalgaz)
Alternatif Gaz Tipi:	G28-30 30 mbar Dönüşüm (LPG)
Nominal Gerilim:	220-240 V
Frekans:	50-60 Hz
Fiş Türü:	Avrupa Tipi

KONFOR

Kontrol Tipi:	Önden
Alev Kontrol Tipi:	9 Kademeli Alev Kontrolü
Ateşleme Tipi:	Otomatik
Temizlik Tipi:	Yıkanabilir Izgara Kolay Yüzey Temizliği

GÜVENLİK

Gaz Güvenlik Tipi:	Gaz Emniyet Sistemi

AKSESUAR

Opsiyonel Aksesuarlar:	Wok Adaptörü

-

TAO-6009-CM

ANKASTRE GAZLI OCAK 60 CM KREM METAL

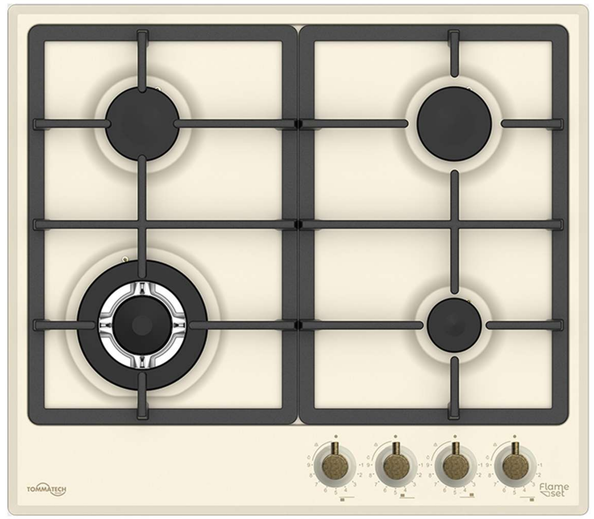

TEKNOLOJİ

- 9 Kademeli musluk ile alev hassasiyeti artık elinizde
- Doğalgaz ve LPG uygunluğu
- Yüksek performanslı alev gücü

GENEL BİLGİLER

Tip:	Ankastre Gazlı Ocak
Renk:	Krem Metal
Ocak Göz Sayısı:	3 Gaz + 1 Wok
Izgara Tipi:	Döküm
Entegre Aksesuar:	Cezvelik

ÖLÇÜ BİLGİLERİ

Boyut:	580x510 mm
Montaj:	560x490 mm
Ağırlık:	8,6 kg

TEKNİK BİLGİLER

Toplam Güç:	9.05 Kw
Göz Güçleri:	1 X 2.9 kW, 1 X 1.7 kW 1 X 0.95 kW, 1 X 3.5 kW
Gaz Tipi:	G20 20 mbar (Doğalgaz)
Alternatif Gaz Tipi:	G28-30 30 mbar Dönüşüm (LPG)
Nominal Gerilim:	220-240 V
Frekans:	50-60 Hz
Fiş Türü:	Avrupa Tipi

KONFOR

Kontrol Tipi:	Önden
Alev Kontrol Tipi:	9 Kademeli Alev Kontrolü
Ateşleme Tipi:	Otomatik
Temizlik Tipi:	Yıkanabilir Izgara Kolay Yüzey Temizliği

GÜVENLİK

Gaz Güvenlik Tipi:	Gaz Emniyet Sistemi

AKSESUAR

Opsiyonel Aksesuarlar:	Wok Adaptörü

-

65cm OCAKLAR

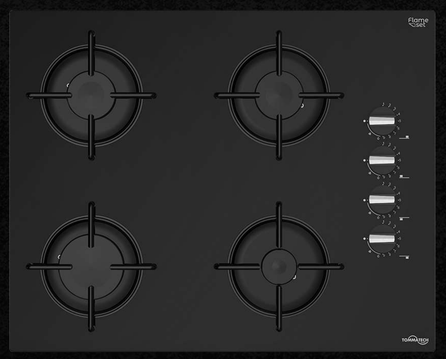
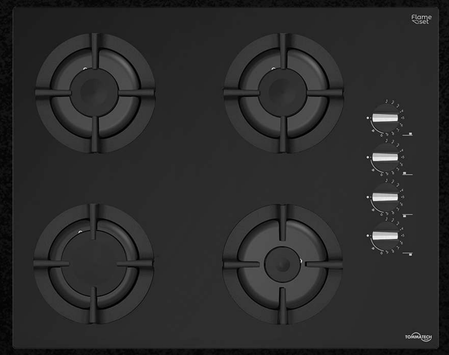
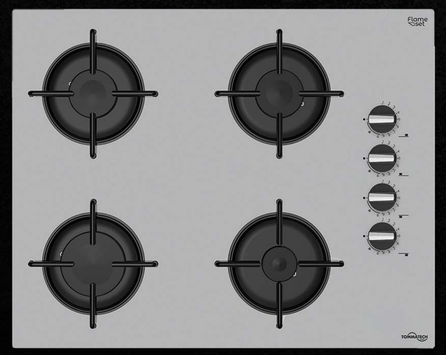
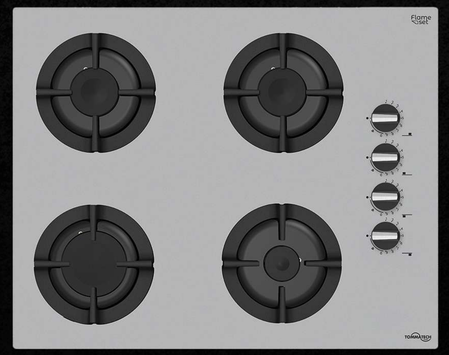
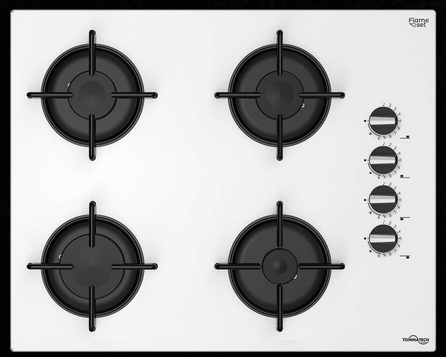
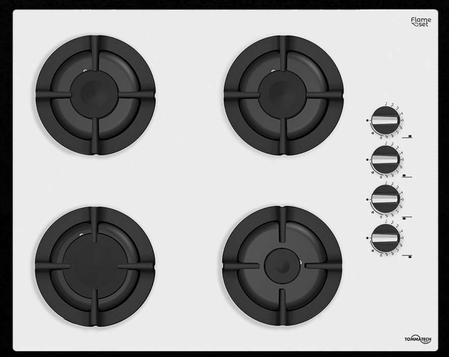

TAO-6001-BG

ANKASTRE GAZLI OCAK 65 CM SİYAH CAM

TEKNOLOJİ

- 9 Kademeli musluk ile alev hassasiyeti artık elinizde
- Doğalgaz ve LPG uygunluğu
- Yüksek performanslı alev gücü

GENEL BİLGİLER

Tip:	Ankastre Gazlı Ocak
Renk:	Siyah Cam
Ocak Göz Sayısı:	4 Gaz
Izgara Tipi:	Emaye
Entegre Aksesuar:	Cezvelik

ÖLÇÜ BİLGİLERİ

Boyut:	648 x 520 mm
Montaj:	560 x 490 mm
Ağırlık:	10 kg

TEKNİK BİLGİLER

Toplam Güç:	7.25 Kw
Göz Güçleri:	1 X 2.9 kW, 2 X 1.7 kW 1 X 0.95 kW
Gaz Tipi:	G20 20 mbar (Doğalgaz)
Alternatif Gaz Tipi:	G28-30 30 mbar Dönüşüm (LPG)
Nominal Gerilim:	220-240 V
Frekans:	50-60 Hz
Fiş Türü:	Avrupa Tipi

KONFOR

Kontrol Tipi:	Yandan
Alev Kontrol Tipi:	9 Kademeli Alev Kontrolü
Ateşleme Tipi:	Otomatik
Temizlik Tipi:	Yıkanabilir Izgara Kolay Yüzey Temizliği

GÜVENLİK

Gaz Güvenlik Tipi:	Gaz Emniyet Sistemi

AKSESUAR

Opsiyonel Aksesuarlar:

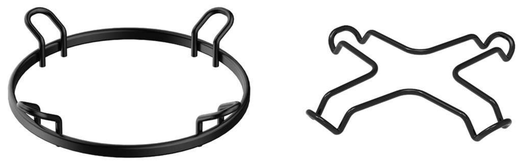

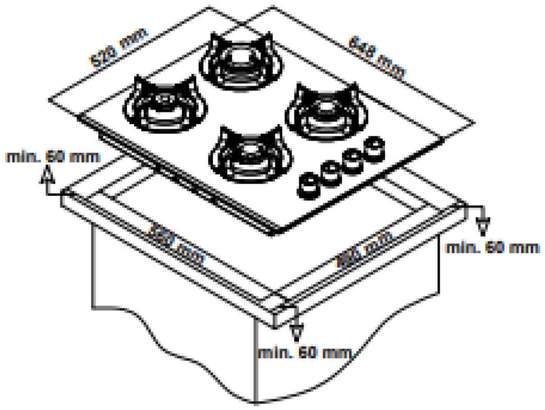

TAO-6001-SG

ANKASTRE GAZLI OCAK 65 CM GRİ CAM

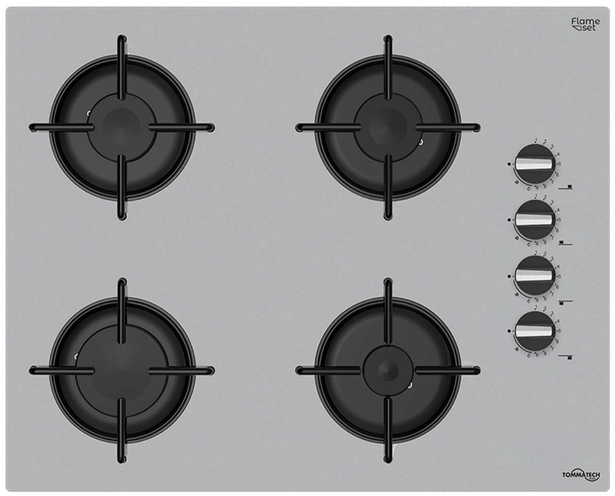

TEKNOLOJİ

- 9 Kademeli musluk ile alev hassasiyeti artık elinizde
- Doğalgaz ve LPG uygunluğu
- Yüksek performanslı alev gücü

GENEL BİLGİLER

Tip:	Ankastre Gazlı Ocak
Renk:	Gri Cam
Ocak Göz Sayısı:	4 Gaz
Izgara Tipi:	Emaye
Entegre Aksesuar:	Cezvelik

ÖLÇÜ BİLGİLERİ

Boyut:	648 x 520 mm
Montaj:	560 x 490 mm
Ağırlık:	10 kg

TEKNİK BİLGİLER

Toplam Güç:	7.25 Kw
Göz Güçleri:	1 X 2.9 kW, 2 X 1.7 kW 1 X 0.95 kW
Gaz Tipi:	G20 20 mbar (Doğalgaz)
Alternatif Gaz Tipi:	G28-30 30 mbar Dönüşüm (LPG)
Nominal Gerilim:	220-240 V
Frekans:	50-60 Hz
Fiş Türü:	Avrupa Tipi

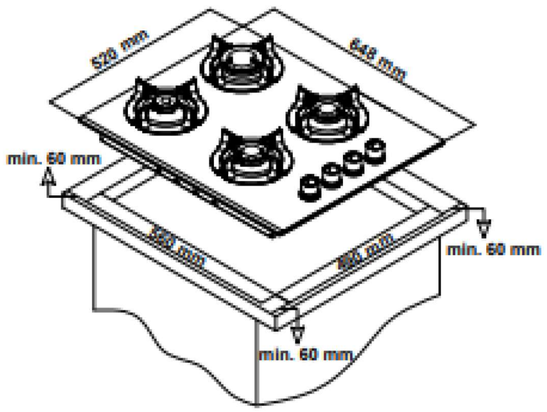

KONFOR

Kontrol Tipi:	Yandan
Alev Kontrol Tipi:	9 Kademeli Alev Kontrolü
Ateşleme Tipi:	Otomatik
Temizlik Tipi:	Yıkanabilir Izgara Kolay Yüzey Temizliği

GÜVENLİK

Gaz Güvenlik Tipi:	Gaz Emniyet Sistemi

AKSESUAR

Opsiyonel Aksesuarlar:

TAO-6001-WG

ANKASTRE GAZLI OCAK 65 CM BEYAZ CAM

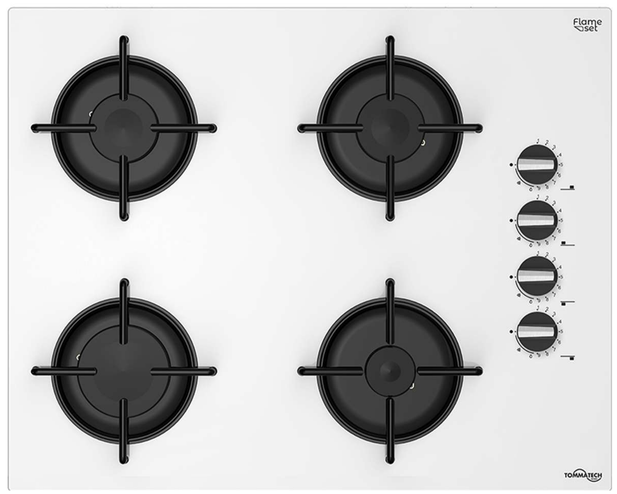

TEKNOLOJİ

- 9 Kademeli musluk ile alev hassasiyeti artık elinizde
- Doğalgaz ve LPG uygunluğu
- Yüksek performanslı alev gücü

GENEL BİLGİLER

Tip:	Ankastre Gazlı Ocak
Renk:	Beyaz Cam
Ocak Göz Sayısı:	4 Gaz
Izgara Tipi:	Emaye
Entegre Aksesuar:	Cezvelik

ÖLÇÜ BİLGİLERİ

Boyut:	648 x 520 mm
Montaj:	560 x 490 mm
Ağırlık:	10 kg

TEKNİK BİLGİLER

Toplam Güç:	7.25 Kw
Göz Güçleri:	1 X 2.9 kW, 2 X 1.7 kW 1 X 0.95 kW
Gaz Tipi:	G20 20 mbar (Doğalgaz)
Alternatif Gaz Tipi:	G28-30 30 mbar Dönüşüm (LPG)
Nominal Gerilim:	220-240 V
Frekans:	50-60 Hz
Fiş Türü:	Avrupa Tipi

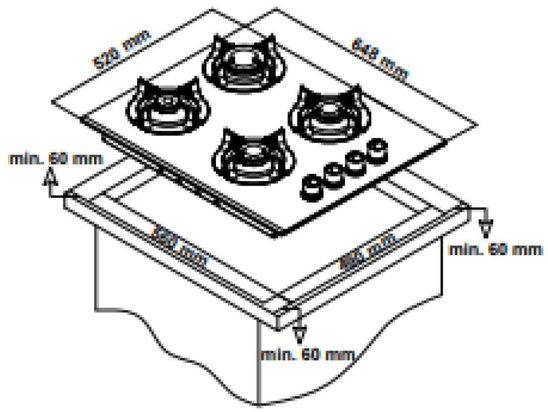

KONFOR

Kontrol Tipi:	Yandan
Alev Kontrol Tipi:	9 Kademeli Alev Kontrolü
Ateşleme Tipi:	Otomatik
Temizlik Tipi:	Yıkanabilir Izgara Kolay Yüzey Temizliği

GÜVENLİK

Gaz Güvenlik Tipi:	Gaz Emniyet Sistemi

AKSESUAR

Opsiyonel Aksesuarlar:

TAO-6002-BG

ANKASTRE GAZLI OCAK 65 CM SİYAH CAM

TEKNOLOJİ

- 9 Kademeli musluk ile alev hassasiyeti artık elinizde
- Doğalgaz ve LPG uygunluğu
- Yüksek performanslı alev gücü

GENEL BİLGİLER

Tip:	Ankastre Gazlı Ocak
Renk:	Siyah Cam
Ocak Göz Sayısı:	4 Gaz
Izgara Tipi:	Döküm
Entegre Aksesuar:	Cezvelik

ÖLÇÜ BİLGİLERİ

Boyut:	648 x 520 mm
Montaj:	560 x 490 mm
Ağırlık:	11 kg

TEKNİK BİLGİLER

Toplam Güç:	7.25 Kw
Göz Güçleri:	1 X 2.9 kW, 2 X 1.7 kW 1 X 0.95 kW
Gaz Tipi:	G20 20 mbar (Doğalgaz)
Alternatif Gaz Tipi:	G28-30 30 mbar Dönüşüm (LPG)
Nominal Gerilim:	220-240 V
Frekans:	50-60 Hz
Fiş Türü:	Avrupa Tipi

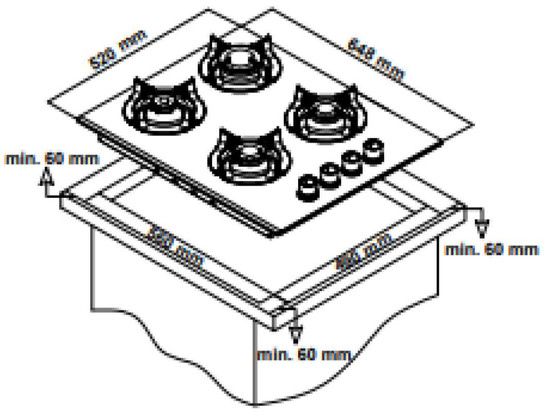

KONFOR

Kontrol Tipi:	Yandan
Alev Kontrol Tipi:	9 Kademeli Alev Kontrolü
Ateşleme Tipi:	Otomatik
Temizlik Tipi:	Yıkanabilir Izgara Kolay Yüzey Temizliği

GÜVENLİK

Gaz Güvenlik Tipi:	Gaz Emniyet Sistemi

AKSESUAR

Opsiyonel Aksesuarlar:

TAO-6002-SG

ANKASTRE GAZLI OCAK 65 CM GRİ CAM

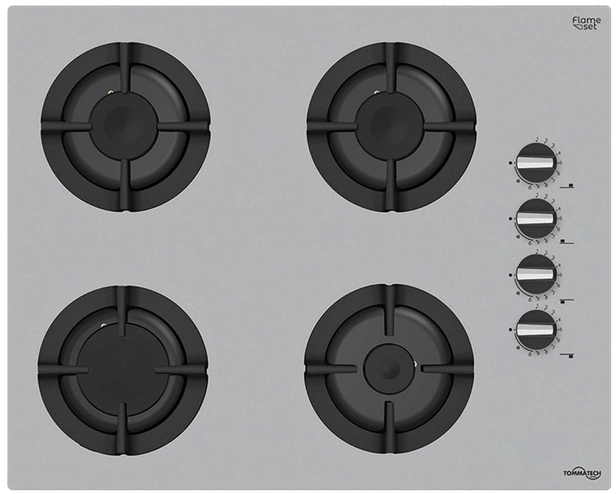

TEKNOLOJİ

- 9 Kademeli musluk ile alev hassasiyeti artık elinizde
- Doğalgaz ve LPG uygunluğu
- Yüksek performanslı alev gücü

GENEL BİLGİLER

Tip:	Ankastre Gazlı Ocak
Renk:	Gri Cam
Ocak Göz Sayısı:	4 Gaz
Izgara Tipi:	Döküm
Entegre Aksesuar:	Cezvelik

ÖLÇÜ BİLGİLERİ

Boyut:	648 x 520 mm
Montaj:	560 x 490 mm
Ağırlık:	11 kg

TEKNİK BİLGİLER

Toplam Güç:	7.25 Kw
Göz Güçleri:	1 X 2.9 kW, 2 X 1.7 kW 1 X 0.95 kW
Gaz Tipi:	G20 20 mbar (Doğalgaz)
Alternatif Gaz Tipi:	G28-30 30 mbar Dönüşüm (LPG)
Nominal Gerilim:	220-240 V
Frekans:	50-60 Hz
Fiş Türü:	Avrupa Tipi

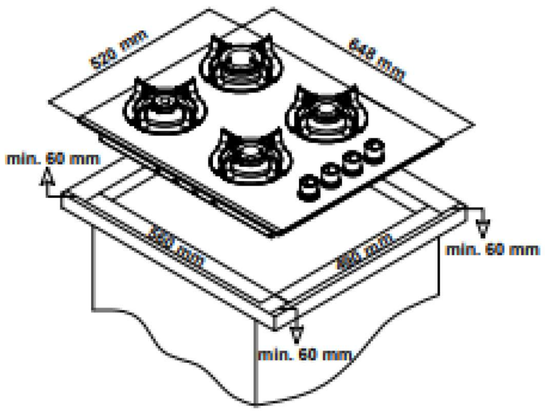

KONFOR

Kontrol Tipi:	Yandan
Alev Kontrol Tipi:	9 Kademeli Alev Kontrolü
Ateşleme Tipi:	Otomatik
Temizlik Tipi:	Yıkanabilir Izgara Kolay Yüzey Temizliği

GÜVENLİK

Gaz Güvenlik Tipi:	Gaz Emniyet Sistemi

AKSESUAR

Opsiyonel Aksesuarlar:

TAO-6002-WG

ANKASTRE GAZLI OCAK 65 CM BEYAZ CAM

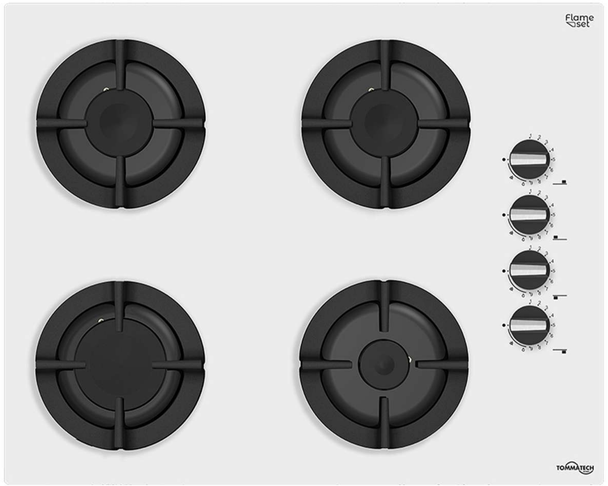

TEKNOLOJİ

- 9 Kademeli musluk ile alev hassasiyeti artık elinizde
- Doğalgaz ve LPG uygunluğu
- Yüksek performanslı alev gücü

GENEL BİLGİLER

Tip:	Ankastre Gazlı Ocak
Renk:	Beyaz Cam
Ocak Göz Sayısı:	4 Gaz
Izgara Tipi:	Döküm
Entegre Aksesuar:	Cezvelik

ÖLÇÜ BİLGİLERİ

Boyut:	648 x 520 mm
Montaj:	560 x 490 mm
Ağırlık:	11 kg

TEKNİK BİLGİLER

Toplam Güç:	7.25 Kw
Göz Güçleri:	1 X 2.9 kW, 2 X 1.7 kW 1 X 0.95 kW
Gaz Tipi:	G20 20 mbar (Doğalgaz)
Alternatif Gaz Tipi:	G28-30 30 mbar Dönüşüm (LPG)
Nominal Gerilim:	220-240 V
Frekans:	50-60 Hz
Fiş Türü:	Avrupa Tipi

KONFOR

Kontrol Tipi:	Yandan
Alev Kontrol Tipi:	9 Kademeli Alev Kontrolü
Ateşleme Tipi:	Otomatik
Temizlik Tipi:	Yıkanabilir Izgara Kolay Yüzey Temizliği

GÜVENLİK

Gaz Güvenlik Tipi:	Gaz Emniyet Sistemi

AKSESUAR

Opsiyonel Aksesuarlar:

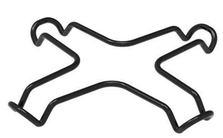

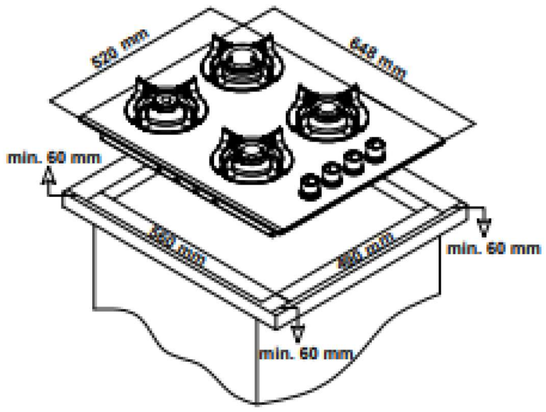

70cm OCAKLAR

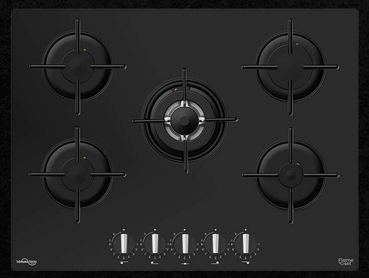
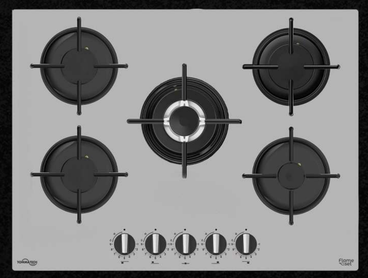
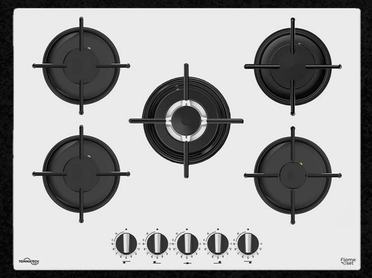
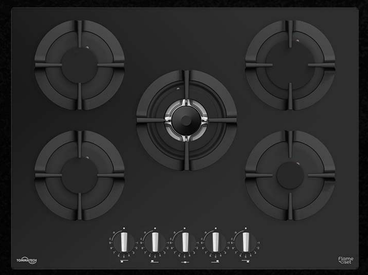
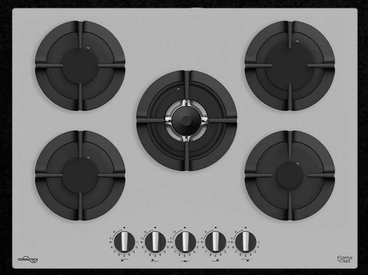
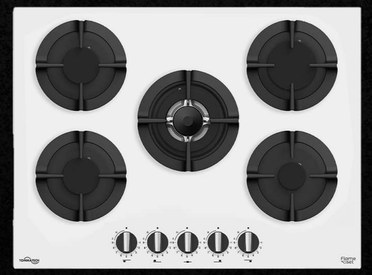

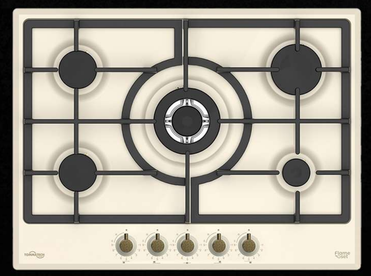

TAO-7001-BG

ANKASTRE GAZLI OCAK 70 CM SİYAH CAM

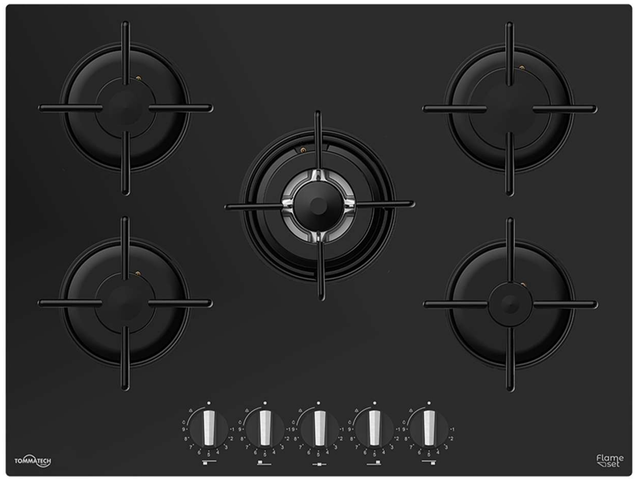

TEKNOLOJİ

- 9 Kademeli musluk ile alev hassasiyeti artık elinizde
- Doğalgaz ve LPG uygunluğu
- Yüksek performanslı alev gücü

GENEL BİLGİLER

Tip:	Ankastre Gazlı Ocak
Renk:	Siyah Cam
Ocak Göz Sayısı:	4 Gaz+1 Wok (Gaz)
Izgara Tipi:	Emaye
Entegre Aksesuar:	Cezvelik

ÖLÇÜ BİLGİLERİ

Boyut:	690 x 520 mm
Montaj:	560 x 490 mm
Ağırlık:	13 kg

TEKNİK BİLGİLER

Toplam Güç:	10.75 kW
Göz Güçleri:	1 X 2.9 kW, 2 X 1.7 kW 1 X 0.95 kW, 1 X 3.5 kW
Gaz Tipi:	G20 20 mbar (Doğalgaz)
Alternatif Gaz Tipi:	G28-30 30 mbar Dönüşüm (LPG)
Nominal Gerilim:	220-240 V
Frekans:	50-60 Hz
Fiş Türü:	Avrupa Tipi

KONFOR

Kontrol Tipi:	Önden
Alev Kontrol Tipi:	9 Kademeli Alev Kontrolü
Ateşleme Tipi:	Otomatik
Temizlik Tipi:	Yıkanabilir Izgara Kolay Yüzey Temizliği

GÜVENLİK

Gaz Güvenlik Tipi:	Gaz Emniyet Sistemi

AKSESUAR

Opsiyonel Aksesuarlar:	Wok Adaptörü

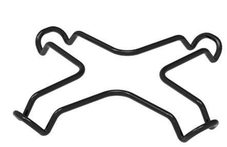

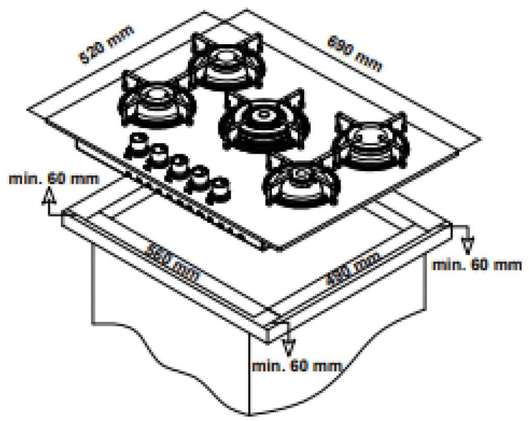

TAO-7001-SG

ANKASTRE GAZLI OCAK 70 CM GRİ CAM

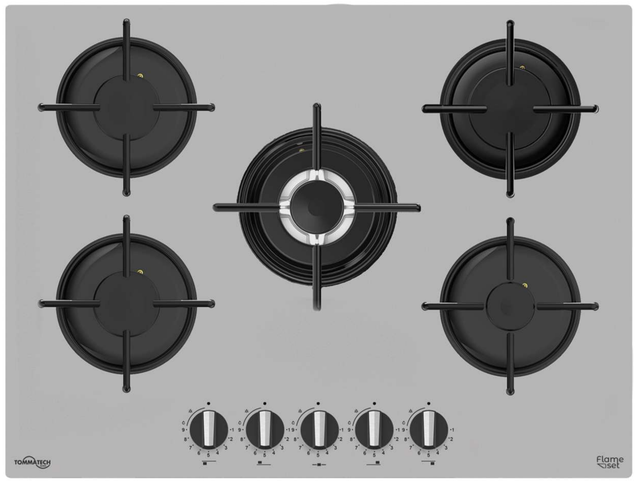

TEKNOLOJİ

- 9 Kademeli musluk ile alev hassasiyeti artık elinizde
- Doğalgaz ve LPG uygunluğu
- Yüksek performanslı alev gücü

GENEL BİLGİLER

Tip:	Ankastre Gazlı Ocak
Renk:	Gri Cam
Ocak Göz Sayısı:	4 Gaz+1 Wok (Gaz)
Izgara Tipi:	Emaye
Entegre Aksesuar:	Cezvelik

ÖLÇÜ BİLGİLERİ

Boyut:	690 x 520 mm
Montaj:	560 x 490 mm
Ağırlık:	13 kg

TEKNİK BİLGİLER

Toplam Güç:	10.75 kW
Göz Güçleri:	1 X 2.9 kW, 2 X 1.7 kW 1 X 0.95 kW, 1 X 3.5 kW
Gaz Tipi:	G20 20 mbar (Doğalgaz)
Alternatif Gaz Tipi:	G28-30 30 mbar Dönüşüm (LPG)
Nominal Gerilim:	220-240 V
Frekans:	50-60 Hz
Fiş Türü:	Avrupa Tipi

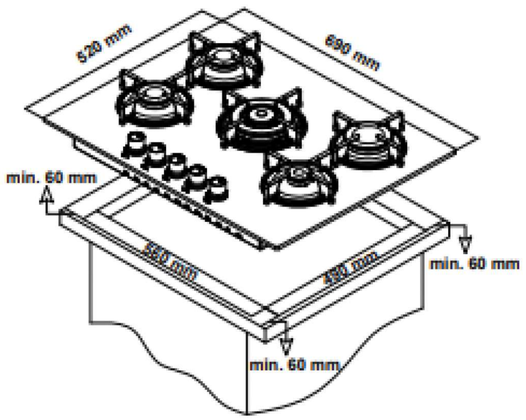

KONFOR

Kontrol Tipi:	Önden
Alev Kontrol Tipi:	9 Kademeli Alev Kontrolü
Ateşleme Tipi:	Otomatik
Temizlik Tipi:	Yıkanabilir Izgara Kolay Yüzey Temizliği

GÜVENLİK

Gaz Güvenlik Tipi:	Gaz Emniyet Sistemi

AKSESUAR

Opsiyonel Aksesuarlar:	Wok Adaptörü

TAO-7001-WG

ANKASTRE GAZLI OCAK 70 CM BEYAZ CAM

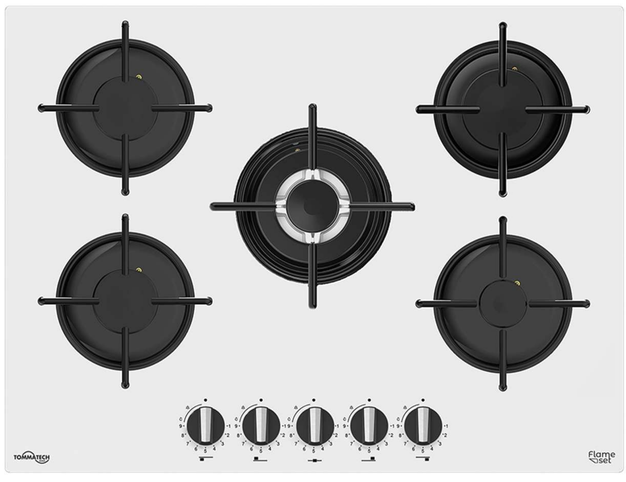

TEKNOLOJİ

- 9 Kademeli musluk ile alev hassasiyeti artık elinizde
- Doğalgaz ve LPG uygunluğu
- Yüksek performanslı alev gücü

GENEL BİLGİLER

Tip:	Ankastre Gazlı Ocak
Renk:	Beyaz Cam
Ocak Göz Sayısı:	4 Gaz+1 Wok (Gaz)
Izgara Tipi:	Emaye
Entegre Aksesuar:	Cezvelik

ÖLÇÜ BİLGİLERİ

Boyut:	690 x 520 mm
Montaj:	560 x 490 mm
Ağırlık:	13 kg

TEKNİK BİLGİLER

Toplam Güç:	10.75 kW
Göz Güçleri:	1 X 2.9 kW, 2 X 1.7 kW 1 X 0.95 kW, 1 X 3.5 kW
Gaz Tipi:	G20 20 mbar (Doğalgaz)
Alternatif Gaz Tipi:	G28-30 30 mbar Dönüşüm (LPG)
Nominal Gerilim:	220-240 V
Frekans:	50-60 Hz
Fiş Türü:	Avrupa Tipi

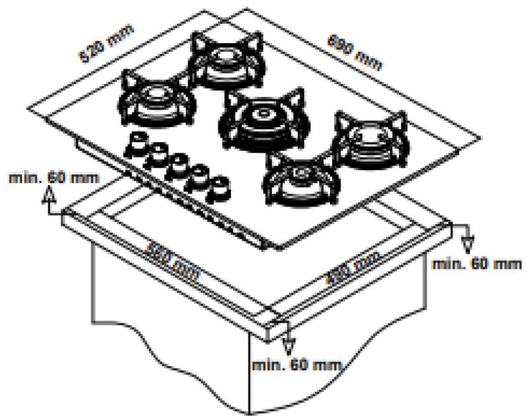

KONFOR

Kontrol Tipi:	Önden
Alev Kontrol Tipi:	9 Kademeli Alev Kontrolü
Ateşleme Tipi:	Otomatik
Temizlik Tipi:	Yıkanabilir Izgara Kolay Yüzey Temizliği

GÜVENLİK

Gaz Güvenlik Tipi:	Gaz Emniyet Sistemi

AKSESUAR

Opsiyonel Aksesuarlar:	Wok Adaptörü

TAO-7002-BG

ANKASTRE GAZLI OCAK 70 CM SİYAH CAM

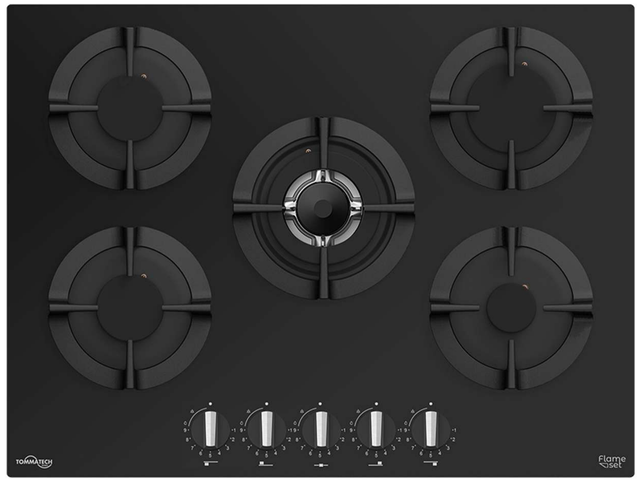

TEKNOLOJİ

- 9 Kademeli musluk ile alev hassasiyeti artık elinizde
- Doğalgaz ve LPG uygunluğu
- Yüksek performanslı alev gücü

GENEL BİLGİLER

Tip:	Ankastre Gazlı Ocak
Renk:	Siyah Cam
Ocak Göz Sayısı:	4 Gaz+1 Wok (Gaz)
Izgara Tipi:	Döküm
Entegre Aksesuar:	Cezvelik

ÖLÇÜ BİLGİLERİ

Boyut:	690 x 520 mm
Montaj:	560 x 490 mm
Ağırlık:	13 kg

TEKNİK BİLGİLER

Toplam Güç:	10.75 kW
Göz Güçleri:	1 X 2.9 kW, 2 X 1.7 kW 1 X 0.95 kW, 1 X 3.5 kW
Gaz Tipi:	G20 20 mbar (Doğalgaz)
Alternatif Gaz Tipi:	G28-30 30 mbar Dönüşüm (LPG)
Nominal Gerilim:	220-240 V
Frekans:	50-60 Hz
Fiş Türü:	Avrupa Tipi

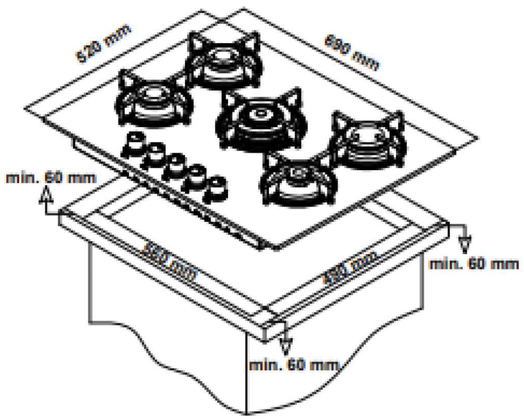

KONFOR

Kontrol Tipi:	Önden
Alev Kontrol Tipi:	9 Kademeli Alev Kontrolü
Ateşleme Tipi:	Otomatik
Temizlik Tipi:	Yıkanabilir Izgara Kolay Yüzey Temizliği

GÜVENLİK

Gaz Güvenlik Tipi:	Gaz Emniyet Sistemi

AKSESUAR

Opsiyonel Aksesuarlar:	Wok Adaptörü

TAO-7002-SG

ANKASTRE GAZLI OCAK 70 CM GRİ CAM

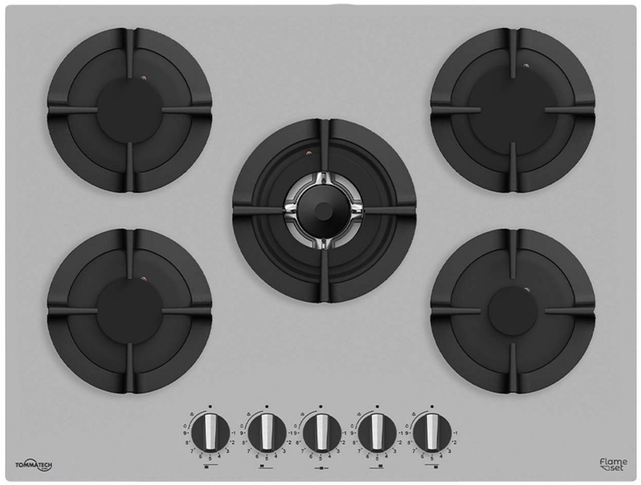

TEKNOLOJİ

- 9 Kademeli musluk ile alev hassasiyeti artık elinizde
- Doğalgaz ve LPG uygunluğu
- Yüksek performanslı alev gücü

GENEL BİLGİLER

Tip:	Ankastre Gazlı Ocak
Renk:	Gri Cam
Ocak Göz Sayısı:	4 Gaz+1 Wok (Gaz)
Izgara Tipi:	Döküm
Entegre Aksesuar:	Cezvelik

ÖLÇÜ BİLGİLERİ

Boyut:	690 x 520 mm
Montaj:	560 x 490 mm
Ağırlık:	13 kg

TEKNİK BİLGİLER

Toplam Güç:	10.75 kW
Göz Güçleri:	1 X 2.9 kW, 2 X 1.7 kW 1 X 0.95 kW, 1 X 3.5 kW
Gaz Tipi:	G20 20 mbar (Doğalgaz)
Alternatif Gaz Tipi:	G28-30 30 mbar Dönüşüm (LPG)
Nominal Gerilim:	220-240 V
Frekans:	50-60 Hz
Fiş Türü:	Avrupa Tipi

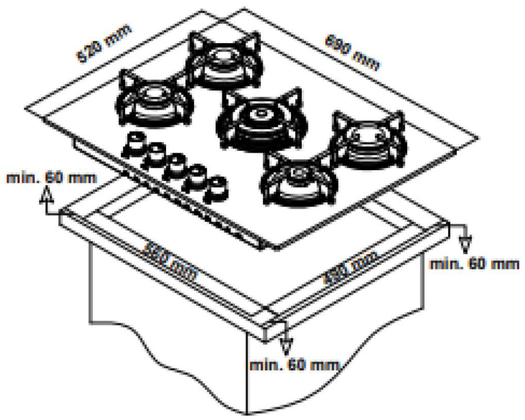

KONFOR

Kontrol Tipi:	Önden
Alev Kontrol Tipi:	9 Kademeli Alev Kontrolü
Ateşleme Tipi:	Otomatik
Temizlik Tipi:	Yıkanabilir Izgara Kolay Yüzey Temizliği

GÜVENLİK

Gaz Güvenlik Tipi:	Gaz Emniyet Sistemi

AKSESUAR

Opsiyonel Aksesuarlar:	Wok Adaptörü

TAO-7002-WG

ANKASTRE GAZLI OCAK 70 CM BEYAZ CAM

TEKNOLOJİ

- 9 Kademeli musluk ile alev hassasiyeti artık elinizde
- Doğalgaz ve LPG uygunluğu
- Yüksek performanslı alev gücü

GENEL BİLGİLER

Tip:	Ankastre Gazlı Ocak
Renk:	Beyaz Cam
Ocak Göz Sayısı:	4 Gaz+1 Wok (Gaz)
Izgara Tipi:	Döküm
Entegre Aksesuar:	Cezvelik

ÖLÇÜ BİLGİLERİ

Boyut:	690 x 520 mm
Montaj:	560 x 490 mm
Ağırlık:	13 kg

TEKNİK BİLGİLER

Toplam Güç:	10.75 kW
Göz Güçleri:	1 X 2.9 kW, 2 X 1.7 kW 1 X 0.95 kW, 1 X 3.5 kW
Gaz Tipi:	G20 20 mbar (Doğalgaz)
Alternatif Gaz Tipi:	G28-30 30 mbar Dönüşüm (LPG)
Nominal Gerilim:	220-240 V
Frekans:	50-60 Hz
Fiş Türü:	Avrupa Tipi

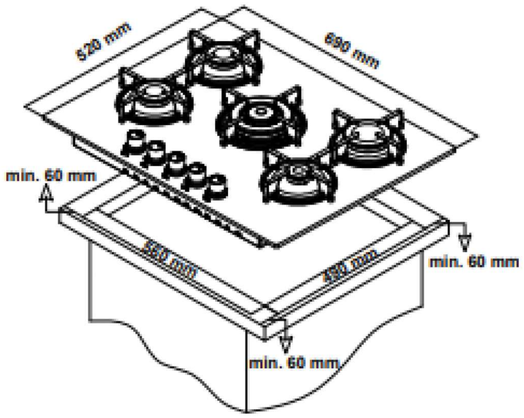

KONFOR

Kontrol Tipi:	Önden
Alev Kontrol Tipi:	9 Kademeli Alev Kontrolü
Ateşleme Tipi:	Otomatik
Temizlik Tipi:	Yıkanabilir Izgara Kolay Yüzey Temizliği

GÜVENLİK

Gaz Güvenlik Tipi:	Gaz Emniyet Sistemi

AKSESUAR

Opsiyonel Aksesuarlar:	Wok Adaptörü

TAO-7003-BM

ANKASTRE GAZLI OCAK 70 CM SİYAH METAL

TEKNOLOJİ

- 9 Kademeli musluk ile alev hassasiyeti artık elinizde
- Doğalgaz ve LPG uygunluğu
- Yüksek performanslı alev gücü

GENEL BİLGİLER

Tip:	Ankastre Gazlı Ocak
Renk:	Siyah Metal
Ocak Göz Sayısı:	4 Gaz+1 Wok (Gaz)
Izgara Tipi:	Döküm
Entegre Aksesuar:	Cezvelik

ÖLÇÜ BİLGİLERİ

Boyut:	680 x 510 mm
Montaj:	560 x 490 mm
Ağırlık:	10 kg

TEKNİK BİLGİLER

Toplam Güç:	10.75 kW
Göz Güçleri:	1 X 2.9 kW, 2 X 1.7 kW 1 X 0.95 kW, 1 X 3.5 kW
Gaz Tipi:	G20 20 mbar (Doğalgaz)
Alternatif Gaz Tipi:	G28-30 30 mbar Dönüşüm (LPG)
Nominal Gerilim:	220-240 V
Frekans:	50-60 Hz
Fiş Türü:	Avrupa Tipi

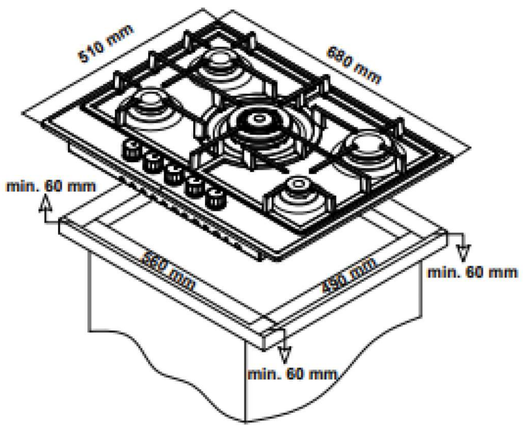

KONFOR

Kontrol Tipi:	Önden
Alev Kontrol Tipi:	9 Kademeli Alev Kontrolü
Ateşleme Tipi:	Otomatik
Temizlik Tipi:	Yıkanabilir Izgara Kolay Yüzey Temizliği

GÜVENLİK

Gaz Güvenlik Tipi:	Gaz Emniyet Sistemi

AKSESUAR

Opsiyonel Aksesuarlar:	Wok Adaptörü

TAO-7003-CM

ANKASTRE GAZLI OCAK 70 CM KREM METAL

TEKNOLOJİ

- 9 Kademeli musluk ile alev hassasiyeti artık elinizde
- Doğalgaz ve LPG uygunluğu
- Yüksek performanslı alev gücü

GENEL BİLGİLER

Tip:	Ankastre Gazlı Ocak
Renk:	Krem Metal
Ocak Göz Sayısı:	4 Gaz+1 Wok (Gaz)
Izgara Tipi:	Döküm
Entegre Aksesuar:	Cezvelik

ÖLÇÜ BİLGİLERİ

Boyut:	680 x 510 mm
Montaj:	560 x 490 mm
Ağırlık:	10 kg

TEKNİK BİLGİLER

Toplam Güç:	10.75 kW
Göz Güçleri:	1 X 2.9 kW, 2 X 1.7 kW 1 X 0.95 kW, 1 X 3.5 kW
Gaz Tipi:	G20 20 mbar (Doğalgaz)
Alternatif Gaz Tipi:	G28-30 30 mbar Dönüşüm (LPG)
Nominal Gerilim:	220-240 V
Frekans:	50-60 Hz
Fiş Türü:	Avrupa Tipi

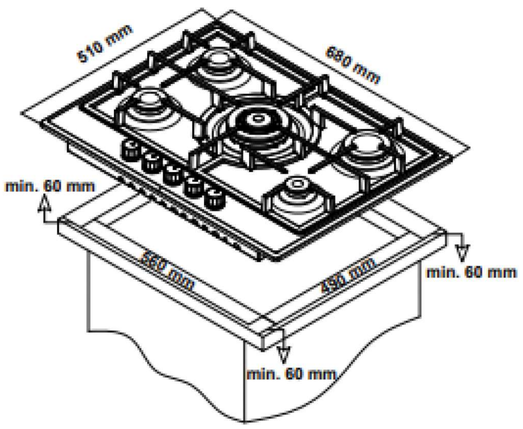

KONFOR

Kontrol Tipi:	Önden
Alev Kontrol Tipi:	9 Kademeli Alev Kontrolü
Ateşleme Tipi:	Otomatik
Temizlik Tipi:	Yıkanabilir Izgara Kolay Yüzey Temizliği

GÜVENLİK

Gaz Güvenlik Tipi:	Gaz Emniyet Sistemi

AKSESUAR

Opsiyonel Aksesuarlar:	Wok Adaptörü

90cm
OCAKLAR

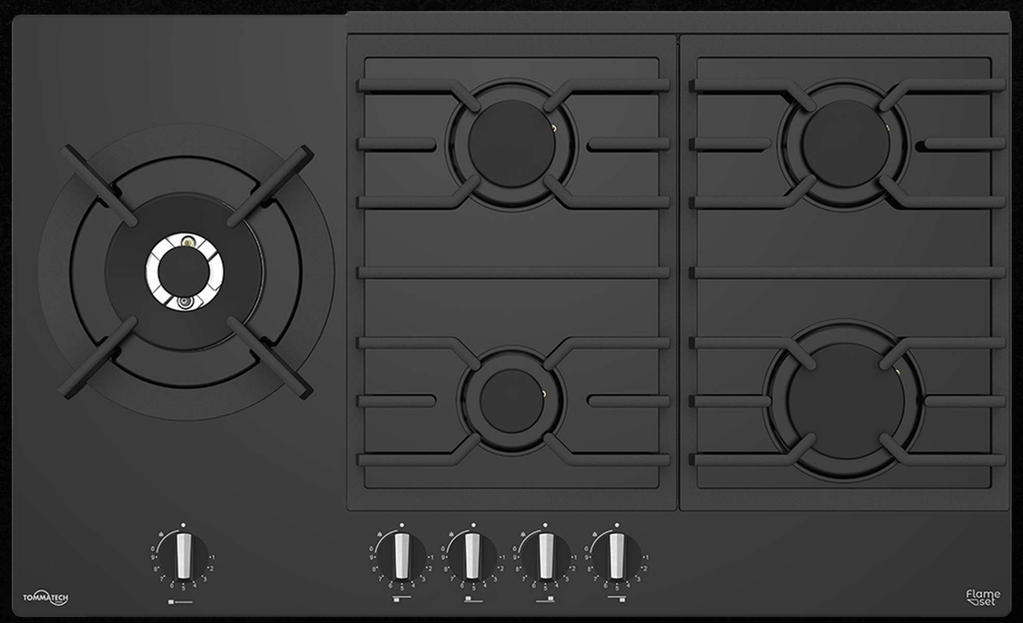

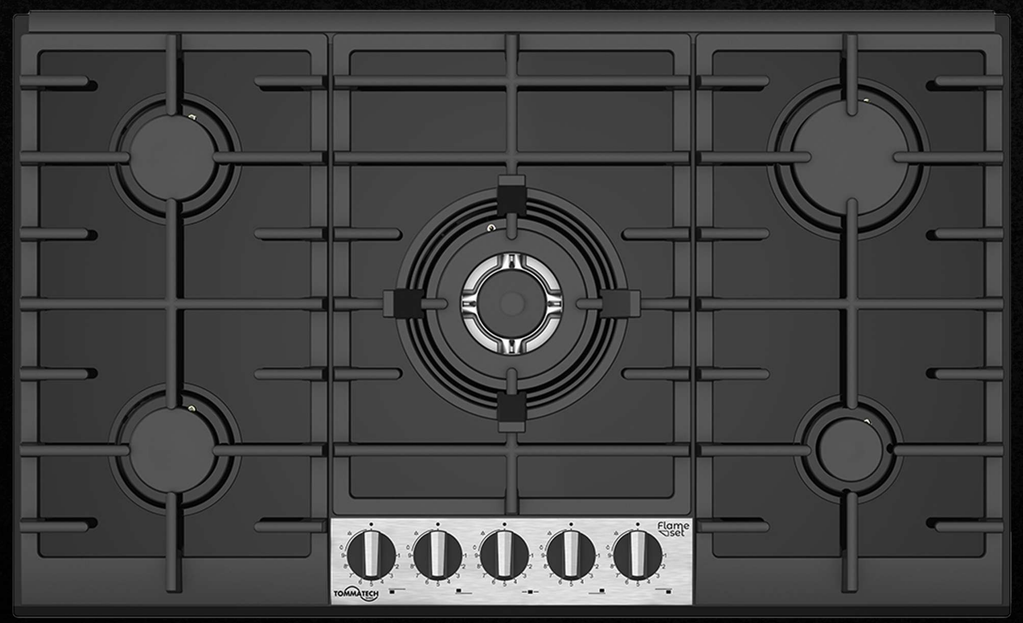

TAO-9001-BG

ANKASTRE GAZLI OCAK 90 CM SİYAH CAM

TEKNOLOJİ

- 9 Kademeli musluk ile alev hassasiyeti artık elinizde
- Doğalgaz ve LPG uygunluğu
- Yüksek performanslı alev gücü

GENEL BİLGİLER

Tip:	Ankastre Gazlı Ocak
Renk:	Siyah Cam
Ocak Göz Sayısı:	4 Gaz + 1 Wok (Gaz)
Izgara Tipi:	Döküm
Entegre Aksesuar:	Cezvelik ve Wok Adaptörü

ÖLÇÜ BİLGİLERİ

Boyut:	860x520 mm
Montaj:	810x490 mm
Ağırlık:	19 kg

TEKNİK BİLGİLER

Toplam Güç:	11.75 kW
Göz Güçleri:	1 X 2.9 kW, 2 X 1.7 kW 1 X 0.95 kW, 1 X 4.5 kW
Gaz Tipi:	G20 20 mbar (Doğalgaz)
Alternatif Gaz Tipi:	G28-30 30 mbar Dönüşüm (LPG)
Nominal Gerilim:	220-240 V
Frekans:	50-60 Hz
Fiş Türü:	Avrupa Tipi

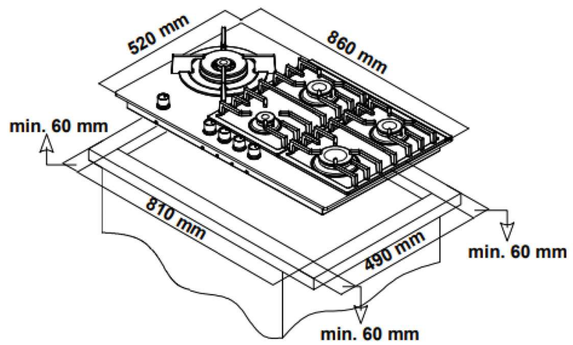

KONFOR

Kontrol Tipi:	Önden
Alev Kontrol Tipi:	9 Kademeli Alev Kontrolü
Ateşleme Tipi:	Otomatik
Temizlik Tipi:	Yıkanabilir Izgara Kolay Yüzey Temizliği

GÜVENLİK

Gaz Güvenlik Tipi:	Gaz Emniyet Sistemi

AKSESUAR

Opsiyonel Aksesuarlar:

TAO-9002-BG

ANKASTRE GAZLI OCAK 90 CM SİYAH CAM

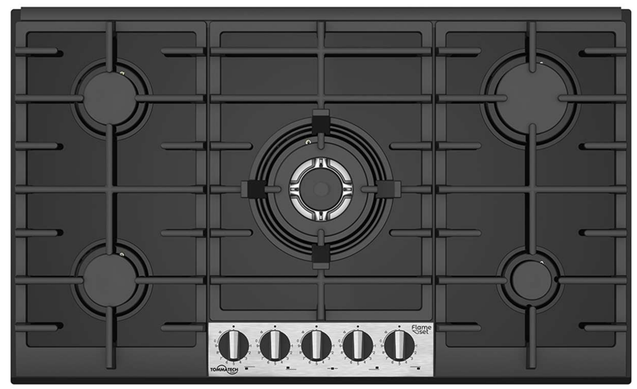

TEKNOLOJİ

- 9 Kademeli musluk ile alev hassasiyeti artık elinizde
- Doğalgaz ve LPG uygunluğu
- Yüksek performanslı alev gücü

GENEL BİLGİLER

Tip:	Ankastre Gazlı Ocak
Renk:	Siyah Cam
Ocak Göz Sayısı:	4 Gaz + 1 Wok (Gaz)
Izgara Tipi:	Döküm
Entegre Aksesuar:	Cezvelik ve Wok Adaptörü

ÖLÇÜ BİLGİLERİ

Boyut:	860x520 mm
Montaj:	810x490 mm
Ağırlık:	19 kg

TEKNİK BİLGİLER

Toplam Güç:	10.75 kW
Göz Güçleri:	1 X 2.9 kW, 2 X 1.7 kW 1 X 0.95 kW, 1 X 3.5 kW
Gaz Tipi:	G20 20 mbar (Doğalgaz)
Alternatif Gaz Tipi:	G28-30 30 mbar Dönüşüm (LPG)
Nominal Gerilim:	220-240 V
Frekans:	50-60 Hz
Fiş Türü:	Avrupa Tipi

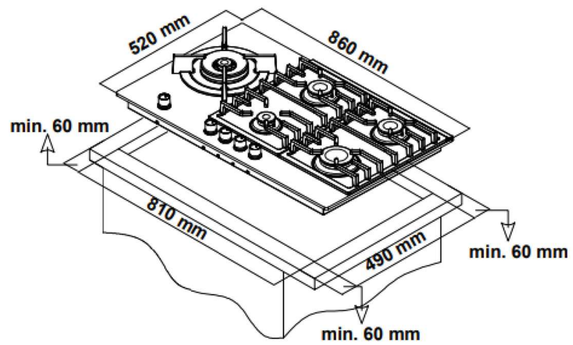

KONFOR

Kontrol Tipi:	Önden
Alev Kontrol Tipi:	9 Kademeli Alev Kontrolü
Ateşleme Tipi:	Otomatik
Temizlik Tipi:	Yıkanabilir Izgara Kolay Yüzey Temizliği

GÜVENLİK

Gaz Güvenlik Tipi:	Gaz Emniyet Sistemi

AKSESUAR

Opsiyonel Aksesuarlar:

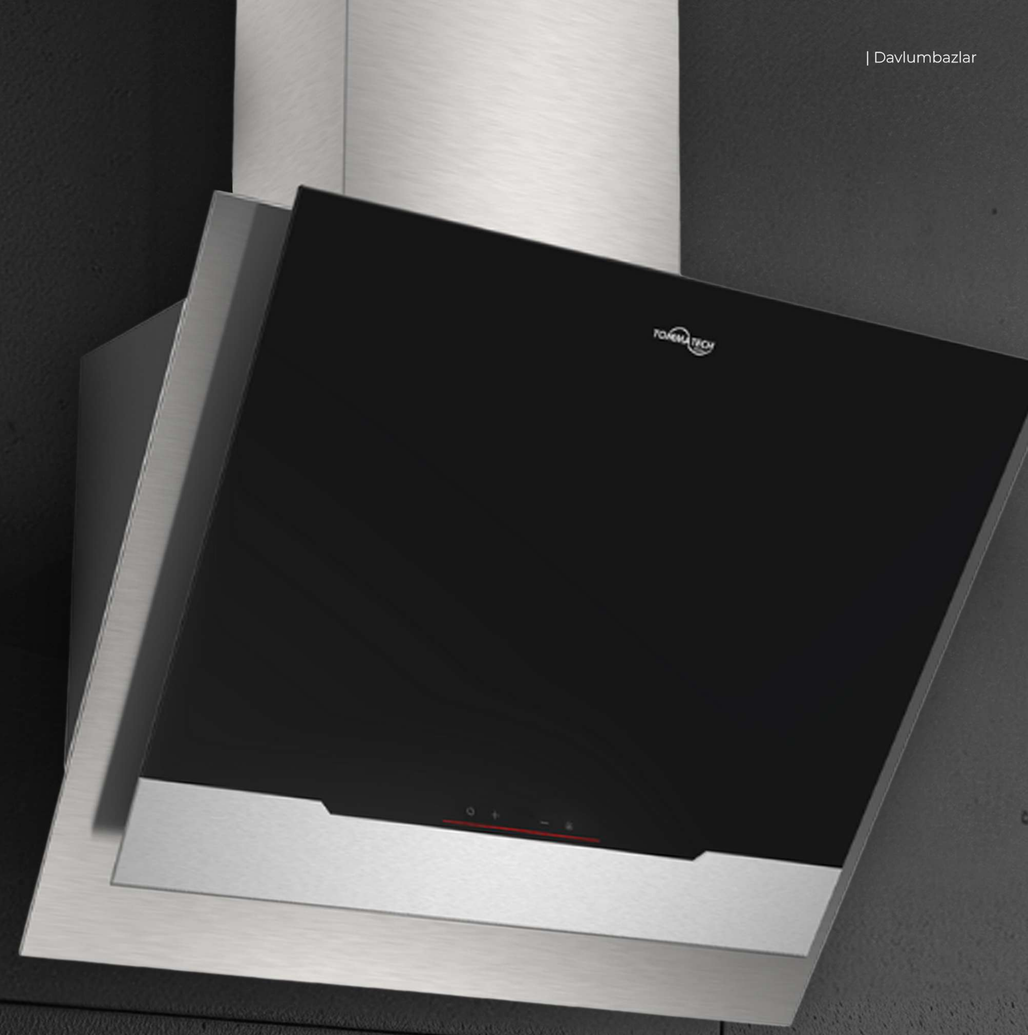

DAVLUMBAZLAR

Eşsiz Emiş Gücü Deneyimi

TommaTech'in yüksek emiş gücüne sahip davlumbazlarıyla mükemmel mutfak kolaylığını deneyimleyin.

Dumanı, kokuları ve havada bulunan kirleticileri zahmetsizce uzaklaştırarak tertemiz bir pişirme ortamı sağlayın.

Gelişmiş teknolojimiz, daha sağlıklı bir ev ortamı sağlar ve temizlik görevlerini basitleştirir.

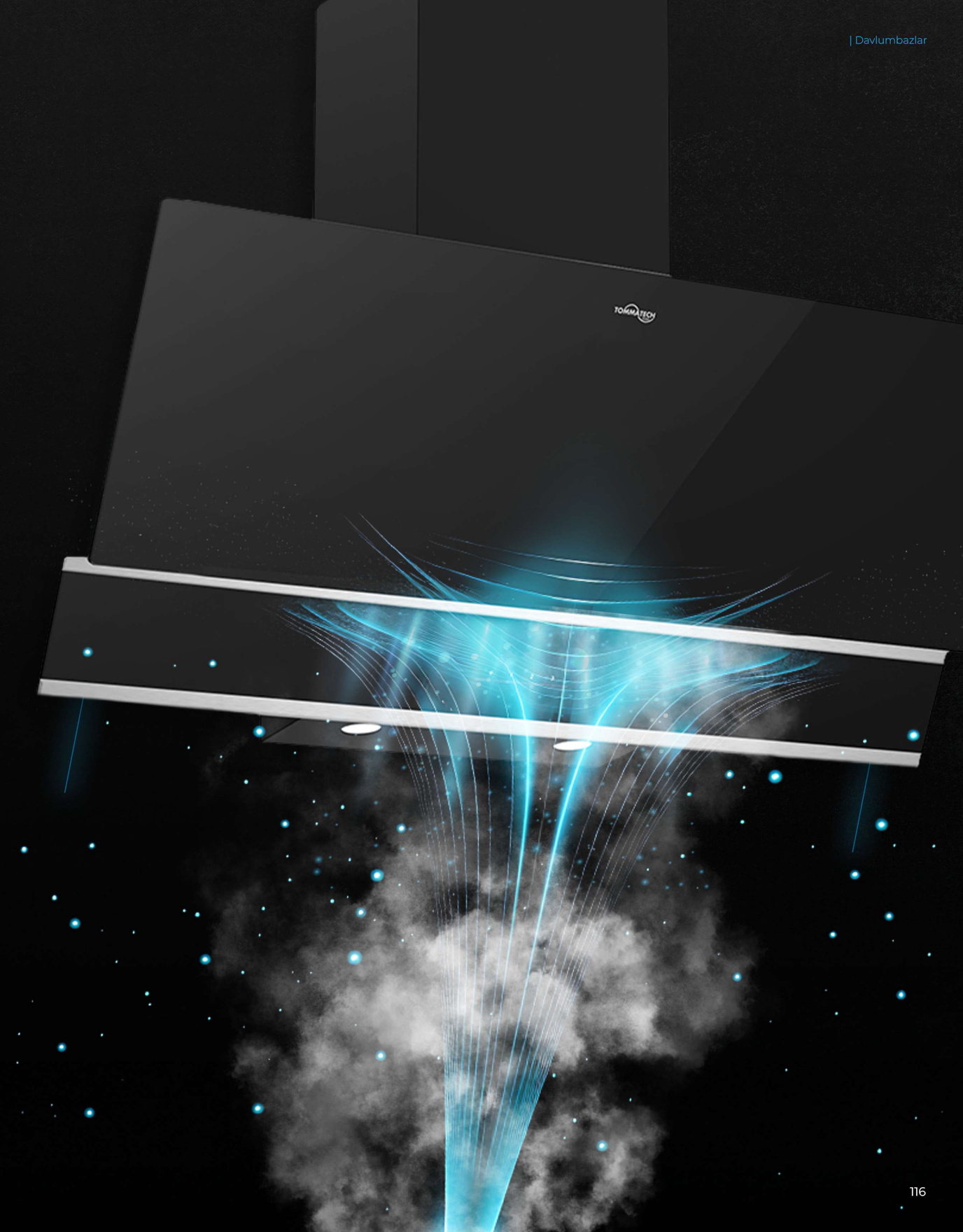

Üstün Motor Performansı

Güçlü, yüksek performanslı bir motordan beslenen davlumbazlarımız, eşsiz hava arıtımı sağlar.

Mutfak alanınızı daha taze, daha konforlu bir mekana dönüştürün; pişirme bir zevk, bir iş değil.

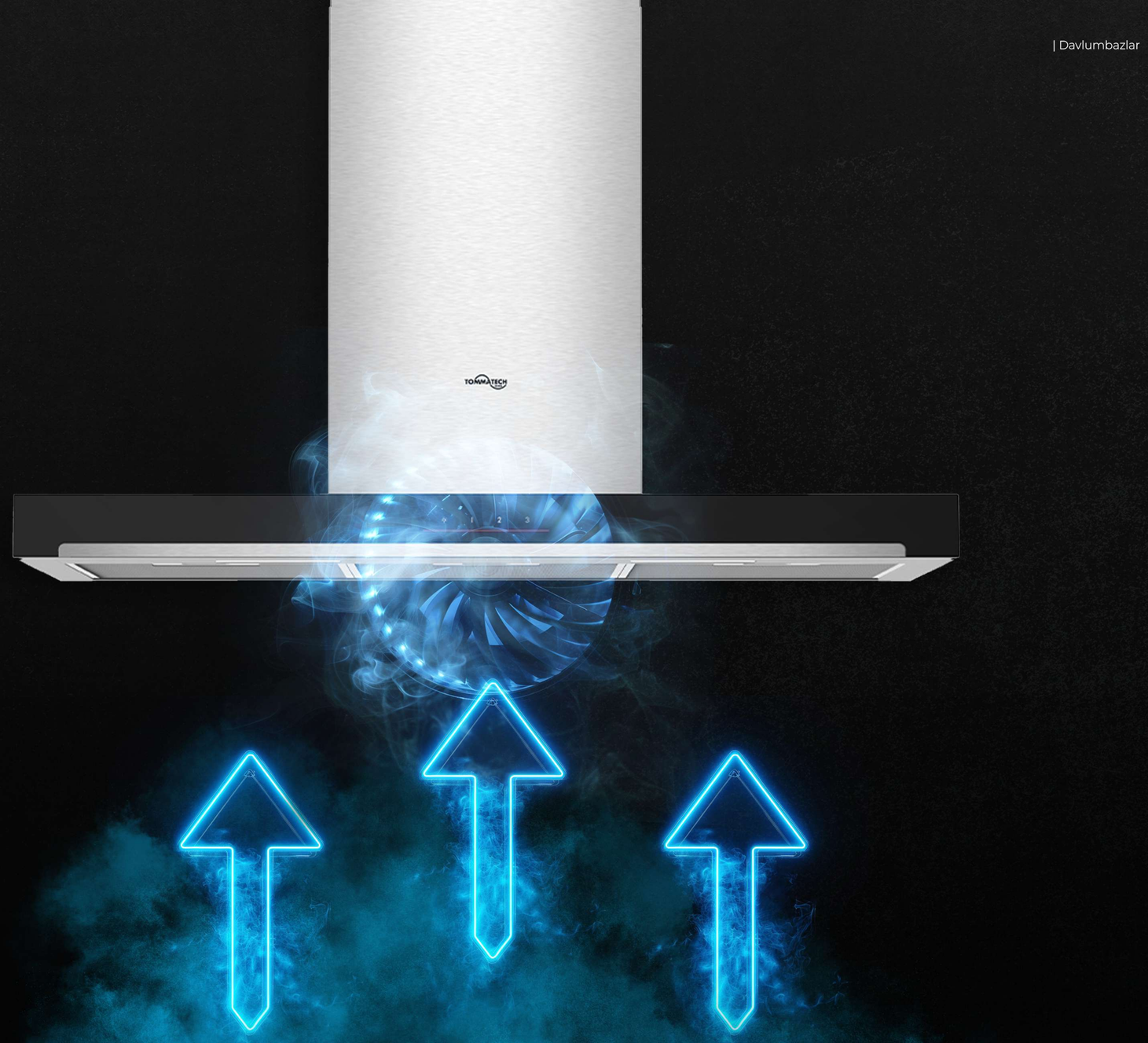

Duyarlı Dokunmatik Kontrol

Mutfak fonksiyonelliğinizi, şık dokunmatik kontrol sistemimizle artırın.

Sadece nazik bir dokunuşla davlumbazınızın güç seviyelerini ve aydınlatmasını ayarlayın.

Kolaylık ve verimlilik için tasarlanan bu özellik, kontrolü parmaklarınızın ucuna getirir, işlemi sorunsuz ve sorunsuz hale getirir.

TDE-6001-BG

DAVLUMBAZ EĞİK TİP 60 CM SİYAH CAM

TEKNOLOJİ

- Yüksek Emiş Gücü
- Yüksek Performans Motor Gücü
- Touchcontrol

GENEL BİLGİLER

Tip:	Duvar Tipi Eğimli Davlumbaz
Renk:	Siyah
Emiş Gücü:	500 m3/h
Güç Kademesi :	3 Kademeli Güç
Enerji Sınıfı:	D Sınıfı
Ses Seviyesi:	52 dB (min) - 60 dB (max)
Panel Tipi:	Cam
Panel Kontrolü:	Dokunmatik
Cam Sayısı:	2 Adet

ÖLÇÜ BİLGİLERİ

Boyut:	595 x 375 x 382 mm
Montaj:	595 x 375 x min.662 max. 942 mm
Ağırlık:	9 kg

TEKNİK BİLGİLER

Toplam Güç:	152,5 W
Lamba Sayısı:	2 Adet
Nominal Gerilim:	220-240 V
Frekans:	50-60 Hz
Fiş Türü:	Avrupa Tipi

KONFOR

Filtre Tipi:	Kolay Temizlenen Filtre
Temizlik Tipi:	Kir Tutmayan Cam Yüzeyi

AKSESUAR

Entegre Aksesuarlar:	Alüminyum Filtre 1 x
Opsiyonel Aksesuarlar:	Karbon Filtre 1 x

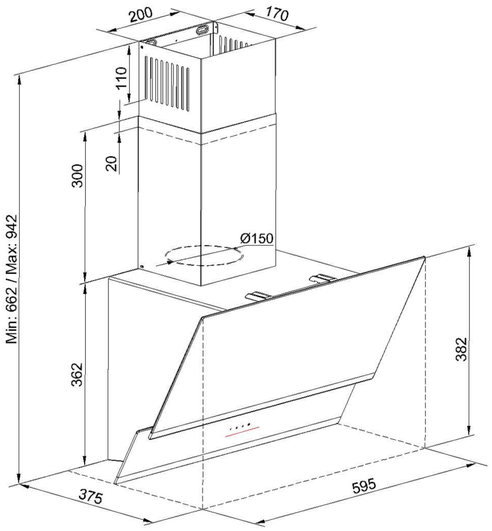

TDE-6001-SG

DAVLUMBAZ EĞİK TİP 60 CM GRİ CAM

TEKNOLOJİ

- Yüksek Emiş Gücü
- Yüksek Performans Motor Gücü
- Touchcontrol

GENEL BİLGİLER

Tip:	Duvar Tipi Eğimli Davlumbaz
Renk:	Gri
Emiş Gücü:	500 m3/h
Güç Kademesi :	3 Kademeli Güç
Enerji Sınıfı:	D Sınıfı
Ses Seviyesi:	52 dB (min) - 60 dB (max)
Panel Tipi:	Cam
Panel Kontrolü:	Dokunmatik
Cam Sayısı:	2 Adet

ÖLÇÜ BİLGİLERİ

Boyut:	595 x 375 x 382 mm
Montaj:	595 x 375 x min.662 max. 942 mm
Ağırlık:	9 kg

TEKNİK BİLGİLER

Toplam Güç:	152,5 W
Lamba Sayısı:	2 Adet
Nominal Gerilim:	220-240 V
Frekans:	50-60 Hz
Fiş Türü:	Avrupa Tipi

KONFOR

Filtre Tipi:	Kolay Temizlenen Filtre
Temizlik Tipi:	Kir Tutmayan Cam Yüzeyi

AKSESUAR

Entegre Aksesuarlar:	Alüminyum Filtre 1 x
Opsiyonel Aksesuarlar:	Karbon Filtre 1 x

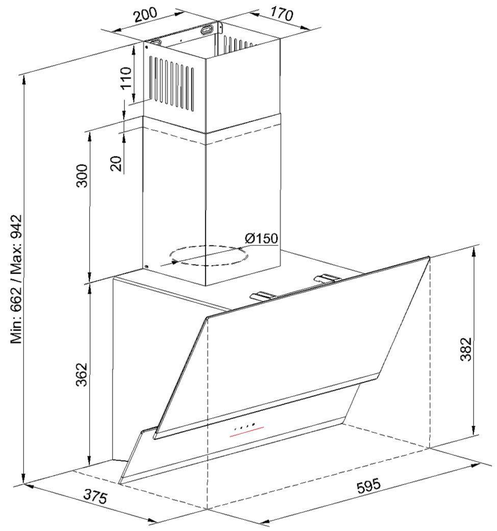

TDE-6001-WG

DAVLUMBAZ EĞİK TİP 60 CM BEYAZ CAM

TEKNOLOJİ

- Yüksek Emiş Gücü
- Yüksek Performans Motor Gücü
- Touchcontrol

GENEL BİLGİLER

Tip:	Duvar Tipi Eğimli Davlumbaz
Renk:	Beyaz
Emiş Gücü:	500 m3/h
Güç Kademesi :	3 Kademeli Güç
Enerji Sınıfı:	D Sınıfı
Ses Seviyesi:	52 dB (min) - 60 dB (max)
Panel Tipi:	Cam
Panel Kontrolü:	Dokunmatik
Cam Sayısı:	2 Adet

ÖLÇÜ BİLGİLERİ

Boyut:	595 x 375 x 382 mm
Montaj:	595 x 375 x min.662 max. 942 mm
Ağırlık:	9 kg

TEKNİK BİLGİLER

Toplam Güç:	152,5 W
Lamba Sayısı:	2 Adet
Nominal Gerilim:	220-240 V
Frekans:	50-60 Hz
Fiş Türü:	Avrupa Tipi

KONFOR

Filtre Tipi:	Kolay Temizlenen Filtre
Temizlik Tipi:	Kir Tutmayan Cam Yüzeyi

AKSESUAR

Entegre Aksesuarlar:	Alüminyum Filtre 1 x
Opsiyonel Aksesuarlar:	Karbon Filtre 1 x

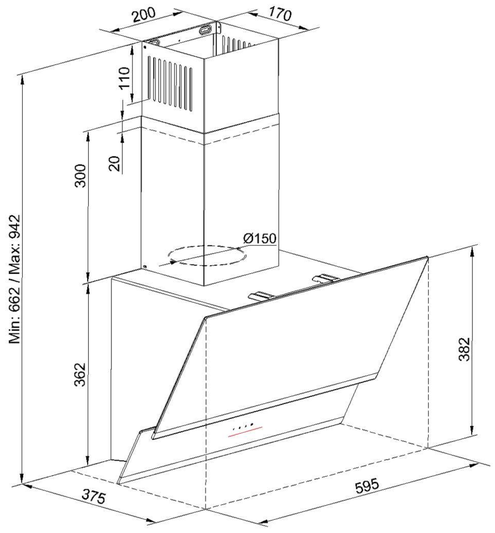

TDE-6002-BGI

DAVLUMBAZ EĞİK TİP 60 CM INOX

TEKNOLOJİ

- Yüksek Emiş Gücü
- Yüksek Performans Motor Gücü
- Touchcontrol

GENEL BİLGİLER

Tip:	Duvar Tipi Eğimli Davlumbaz
Renk:	INOX
Emiş Gücü:	800 m3/h
Güç Kademesi :	4 Kademeli Güç
Enerji Sınıfı:	B Sınıfı
Panel Tipi:	Metal + Cam
Panel Kontrolü:	Dokunmatik
Ses Seviyesi:	51 dB (min) - 67 dB (max)
Cam Sayısı:	2 Adet

ÖLÇÜ BİLGİLERİ

Boyut:	595 x 375 x 382 mm
Montaj:	595 x 388 x min 847-max 1197 mm
Ağırlık:	10,5 kg

TEKNİK BİLGİLER

Toplam Güç:	272,50 W
Lamba Sayısı:	2 Adet
Nominal Gerilim:	220-240 V
Frekans:	50-60 Hz
Fiş Türü:	Avrupa Tipi

KONFOR

Filtre Tipi:	Kolay Temizlenen Filtre
Temizlik Tipi:	Kir Tutmayan Cam Yüzeyi

AKSESUAR

Entegre Aksesuarlar:	Alüminyum Filtre 1 x
Opsiyonel Aksesuarlar:	Karbon Filtre 1 x

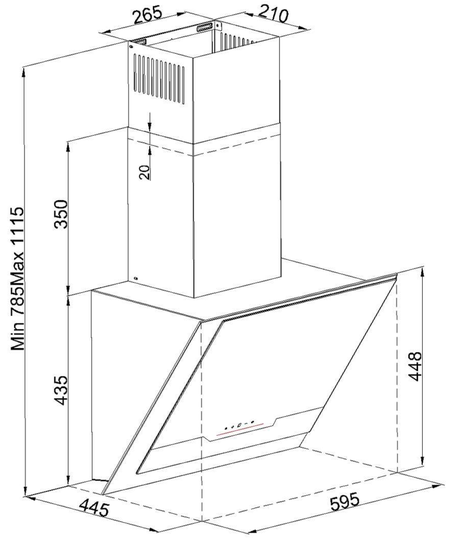

TDE-6003-BG

DAVLUMBAZ EĞİK TİP 60 CM SİYAH CAM

TEKNOLOJİ

- Yüksek Emiş Gücü
- Yüksek Performans Motor Gücü
- Touchcontrol

GENEL BİLGİLER

Tip:	Duvar Tipi Eğimli Davlumbaz
Renk:	Siyah
Emiş Gücü:	500 m3/h
Güç Kademesi :	3 Kademeli Güç
Enerji Sınıfı:	D Sınıfı
Panel Tipi:	Cam
Panel Kontrolü:	Dokunmatik
Ses Seviyesi:	52 dB (min) - 60 dB (max)
Cam Sayısı:	2 Adet

ÖLÇÜ BİLGİLERİ

Boyut:	595 x 375 x 382 mm
Montaj:	595 x 375 x min.662 max. 942 mm
Ağırlık:	9,6 kg

TEKNİK BİLGİLER

Toplam Güç:	152,5 W
Lamba Sayısı:	2 Adet
Nominal Gerilim:	220-240 V
Frekans:	50-60 Hz
Fiş Türü:	Avrupa Tipi

KONFOR

Filtre Tipi:	Kolay Temizlenen Filtre
Temizlik Tipi:	Kir Tutmayan Cam Yüzeyi

AKSESUAR

Entegre Aksesuarlar:	Alüminyum Filtre 1 x
Opsiyonel Aksesuarlar:	Karbon Filtre 1 x

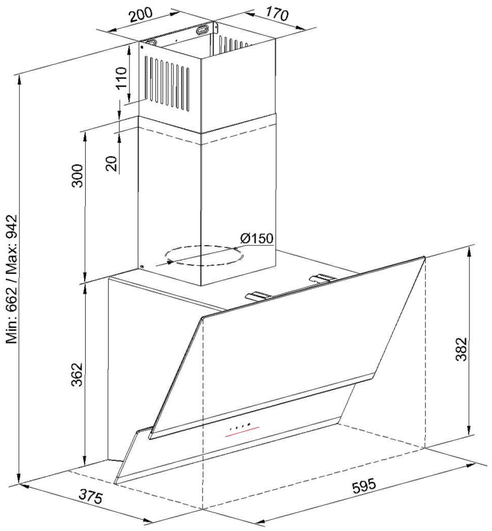

TDE-6003-SG

DAVLUMBAZ EĞİK TİP 60 CM GRİ CAM

TEKNOLOJİ

- Yüksek Emiş Gücü
- Yüksek Performans Motor Gücü
- Touchcontrol

GENEL BİLGİLER

Tip:	Duvar Tipi Eğimli Davlumbaz
Renk:	Gri
Emiş Gücü:	500 m3/h
Güç Kademesi :	3 Kademeli Güç
Enerji Sınıfı:	D Sınıfı
Panel Tipi:	Cam
Panel Kontrolü:	Dokunmatik
Ses Seviyesi:	52 dB (min) - 60 dB (max)
Cam Sayısı:	2 Adet

ÖLÇÜ BİLGİLERİ

Boyut:	595 x 375 x 382 mm
Montaj:	595 x 375 x min.662 max. 942 mm
Ağırlık:	9,6 kg

TEKNİK BİLGİLER

Toplam Güç:	152,5 W
Lamba Sayısı:	2 Adet
Nominal Gerilim:	220-240 V
Frekans:	50-60 Hz
Fiş Türü:	Avrupa Tipi

KONFOR

Filtre Tipi:	Kolay Temizlenen Filtre
Temizlik Tipi:	Kir Tutmayan Cam Yüzeyi

AKSESUAR

Entegre Aksesuarlar:	Alüminyum Filtre 1 x
Opsiyonel Aksesuarlar:	Karbon Filtre 1 x

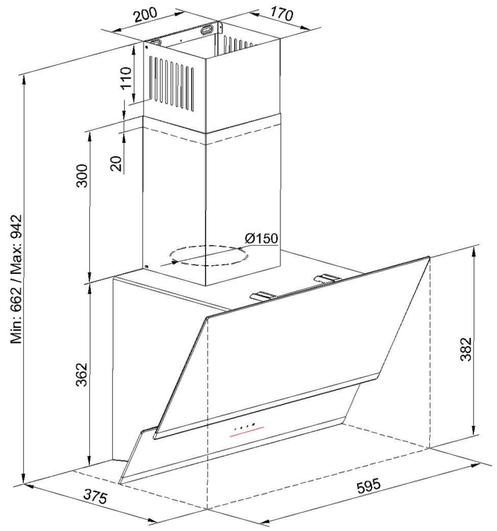

TDE-6003-WG

DAVLUMBAZ EĞİK TİP 60 CM BEYAZ CAM

TEKNOLOJİ

- Yüksek Emiş Gücü
- Yüksek Performans Motor Gücü
- Touchcontrol

GENEL BİLGİLER

Tip:	Duvar Tipi Eğimli Davlumbaz
Renk:	Beyaz
Emiş Gücü:	500 m3/h
Güç Kademesi :	3 Kademeli Güç
Enerji Sınıfı:	D Sınıfı
Panel Tipi:	Cam
Panel Kontrolü:	Dokunmatik
Ses Seviyesi:	52 dB (min) - 60 dB (max)
Cam Sayısı:	2 Adet

ÖLÇÜ BİLGİLERİ

Boyut:	595 x 375 x 382 mm
Montaj:	595 x 375 x min.662 max. 942 mm
Ağırlık:	9,6 kg

TEKNİK BİLGİLER

Toplam Güç:	152,5 W
Lamba Sayısı:	2 Adet
Nominal Gerilim:	220-240 V
Frekans:	50-60 Hz
Fiş Türü:	Avrupa Tipi

KONFOR

Filtre Tipi:	Kolay Temizlenen Filtre
Temizlik Tipi:	Kir Tutmayan Cam Yüzeyi

AKSESUAR

Entegre Aksesuarlar:	Alüminyum Filtre 1 x
Opsiyonel Aksesuarlar:	Karbon Filtre 1 x

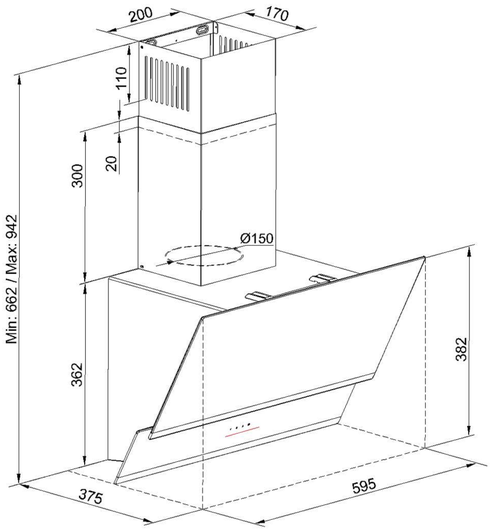

TDE-6004-BG

DAVLUMBAZ EĞİK TİP 60 CM SİYAH CAM

TEKNOLOJİ

- Yüksek Emiş Gücü
- Yüksek Performans Motor Gücü
- Touchcontrol

GENEL BİLGİLER

Tip:	Duvar Tipi Eğimli Davlumbaz
Renk:	Siyah
Emiş Gücü:	500 m3/h
Güç Kademesi :	3 Kademeli Güç
Enerji Sınıfı:	D Sınıfı
Panel Tipi:	Cam
Panel Kontrolü:	Dokunmatik
Ses Seviyesi:	51 dB (min) - 59 dB (max)
Cam Sayısı:	1 Adet

ÖLÇÜ BİLGİLERİ

Boyut:	595 x 375 x 382 mm
Montaj:	595 x 375 x min.662 max. 942 mm
Ağırlık:	9 kg

TEKNİK BİLGİLER

Toplam Güç:	152,5 W
Lamba Sayısı:	2 Adet
Nominal Gerilim:	220-240 V
Frekans:	50-60 Hz
Fiş Türü:	Avrupa Tipi

KONFOR

Filtre Tipi:	Kolay Temizlenen Filtre
Temizlik Tipi:	Kir Tutmayan Cam Yüzeyi

AKSESUAR

Entegre Aksesuarlar:	Alüminyum Filtre 1 x
Opsiyonel Aksesuarlar:	Karbon Filtre 1 x

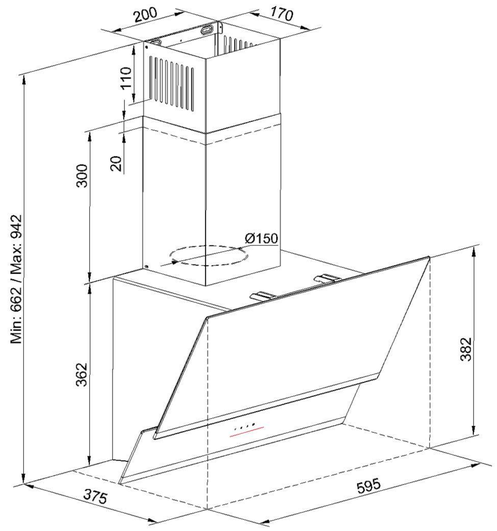

TDE-6004-SG

DAVLUMBAZ EĞİK TİP 60 CM GRİ CAM

TEKNOLOJİ

- Yüksek Emiş Gücü
- Yüksek Performans Motor Gücü
- Touchcontrol

GENEL BİLGİLER

Tip:	Duvar Tipi Eğimli Davlumbaz
Renk:	Gri
Emiş Gücü:	500 m3/h
Güç Kademesi :	3 Kademeli Güç
Enerji Sınıfı:	D Sınıfı
Panel Tipi:	Cam
Panel Kontrolü:	Dokunmatik
Ses Seviyesi:	51 dB (min) - 59 dB (max)
Cam Sayısı:	1 Adet

ÖLÇÜ BİLGİLERİ

Boyut:	595 x 375 x 382 mm
Montaj:	595 x 375 x min.662 max. 942 mm
Ağırlık:	9 kg

TEKNİK BİLGİLER

Toplam Güç:	152,5 W
Lamba Sayısı:	2 Adet
Nominal Gerilim:	220-240 V
Frekans:	50-60 Hz
Fiş Türü:	Avrupa Tipi

KONFOR

Filtre Tipi:	Kolay Temizlenen Filtre
Temizlik Tipi:	Kir Tutmayan Cam Yüzeyi

AKSESUAR

Entegre Aksesuarlar:	Alüminyum Filtre 1 x
Opsiyonel Aksesuarlar:	Karbon Filtre 1 x

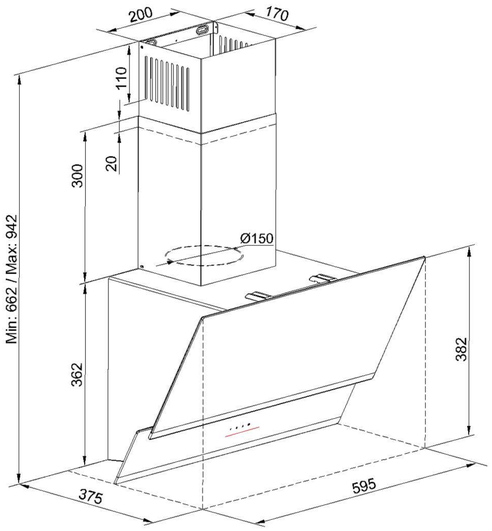

TDE-6004-WG

DAVLUMBAZ EĞİK TİP 60 CM BEYAZ CAM

TEKNOLOJİ

- Yüksek Emiş Gücü
- Yüksek Performans Motor Gücü
- Touchcontrol

GENEL BİLGİLER

Tip:	Duvar Tipi Eğimli Davlumbaz
Renk:	Beyaz
Emiş Gücü:	500 m3/h
Güç Kademesi :	3 Kademeli Güç
Enerji Sınıfı:	D Sınıfı
Panel Tipi:	Cam
Panel Kontrolü:	Dokunmatik
Ses Seviyesi:	51 dB (min) - 59 dB (max)
Cam Sayısı:	1 Adet

ÖLÇÜ BİLGİLERİ

Boyut:	595 x 375 x 382 mm
Montaj:	595 x 375 x min.662 max. 942 mm
Ağırlık:	9 kg

TEKNİK BİLGİLER

Toplam Güç:	152,5 W
Lamba Sayısı:	2 Adet
Nominal Gerilim:	220-240 V
Frekans:	50-60 Hz
Fiş Türü:	Avrupa Tipi

KONFOR

Filtre Tipi:	Kolay Temizlenen Filtre
Temizlik Tipi:	Kir Tutmayan Cam Yüzeyi

AKSESUAR

Entegre Aksesuarlar:	Alüminyum Filtre 1 x
Opsiyonel Aksesuarlar:	Karbon Filtre 1 x

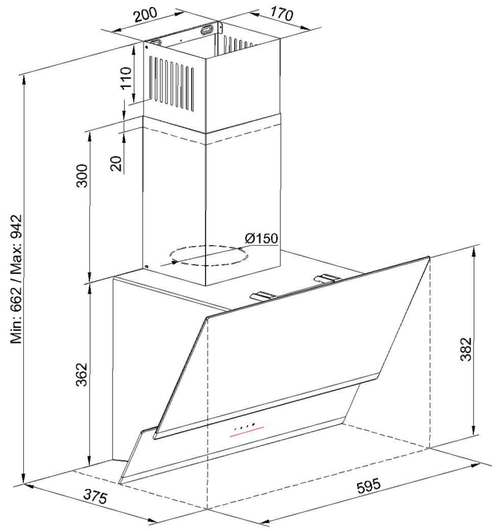

TDE-6005-BG

DAVLUMBAZ EĞİK TİP 60 CM SİYAH CAM

TEKNOLOJİ

- Yüksek Emiş Gücü
- Yüksek Performans Motor Gücü

GENEL BİLGİLER

Tip:	Duvar Tipi Eğimli Davlumbaz
Renk:	Siyah
Emiş Gücü:	400 m3/h
Güç Kademesi :	3 Kademeli Güç
Enerji Sınıfı:	D Sınıfı
Panel Tipi:	Cam
Panel Kontrolü:	Dokunmatik
Ses Seviyesi:	51 dB (min) - 59 dB (max)
Cam Sayısı:	1 Adet

ÖLÇÜ BİLGİLERİ

Boyut:	595 x 337 x 325 mm
Montaj:	595 x 337 x min.604 max. 884 mm
Ağırlık:	7,8 kg

TEKNİK BİLGİLER

Toplam Güç:	152,5 W
Lamba Sayısı:	1 Adet
Nominal Gerilim:	220-240 V
Frekans:	50-60 Hz
Fiş Türü:	Avrupa Tipi

KONFOR

Filtre Tipi:	Kolay Temizlenen Filtre
Temizlik Tipi:	Kir Tutmayan Cam Yüzeyi

AKSESUAR

Entegre Aksesuarlar:	Alüminyum Filtre 1 x
Opsiyonel Aksesuarlar:	Karbon Filtre 1 x

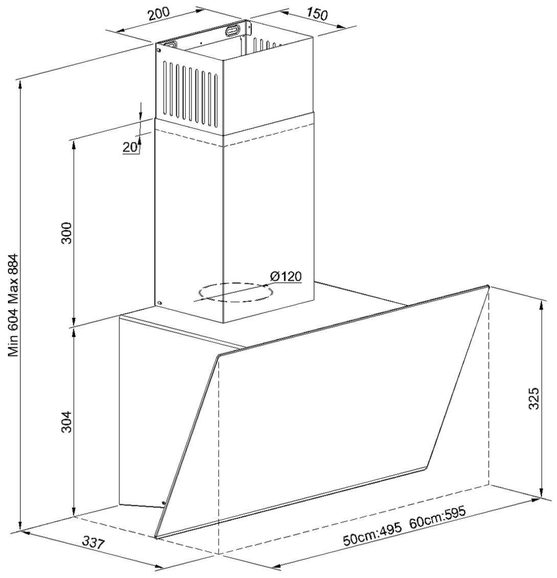

TDE-9001-BG

DAVLUMBAZ EĞİK TİP 90 CM SİYAH CAM

TEKNOLOJİ

- Yüksek Emiş Gücü
- Yüksek Performans Motor Gücü
- Touchcontrol

GENEL BİLGİLER

Tip:	Duvar Tipi
Renk:	Siyah
Emiş Gücü:	650 m3/h
Güç Kademesi :	3 Kademeli Güç
Enerji Sınıfı:	B Sınıfı
Panel Tipi:	Cam
Panel Kontrolü:	Dokunmatik
Ses Seviyesi:	62 dB (min) - 69 dB (max)
Cam Sayısı:	2 Adet

ÖLÇÜ BİLGİLERİ

Boyut:	895 x 375 x 382 mm
Montaj:	895 x 375 x min.712 max.1042 mm
Ağırlık:	10,5 kg

TEKNİK BİLGİLER

Toplam Güç:	213 W
Lamba Sayısı:	2 Adet
Nominal Gerilim:	220-240 V
Frekans:	50-60 Hz
Fiş Türü:	Avrupa Tipi

KONFOR

Filtre Tipi:	Kolay Temizlenen Filtre
Temizlik Tipi:	Kir Tutmayan Cam Yüzeyi

AKSESUAR

Entegre Aksesuarlar:	Alüminyum Filtre 1 x
Opsiyonel Aksesuarlar:	Karbon Filtre 1 x

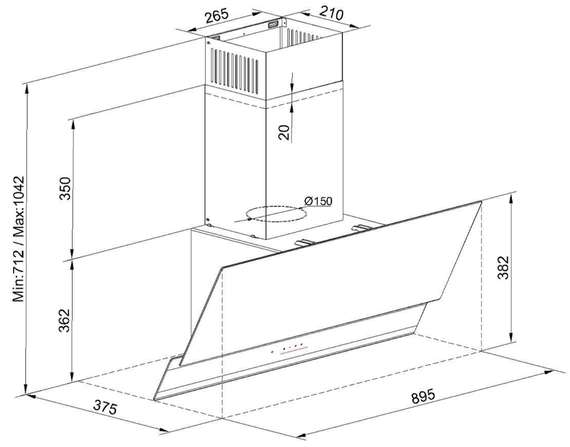

TDP-6001-BM

DAVLUMBAZ PİRAMİT TİP 60 CM SİYAH METAL

TEKNOLOJİ

- Yüksek Emiş Gücü
- Yüksek Performans Motor Gücü

GENEL BİLGİLER

Tip:	Duvar Tipi
Renk:	Siyah
Emiş Gücü:	500 m3/h
Güç Kademesi :	3 Kademeli Güç
Enerji Sınıfı:	D Sınıfı
Panel Tipi:	Metal
Panel Kontrolü:	Düğme
Ses Seviyesi:	61 dB (min) - 65 dB (max)
Cam Sayısı:	-

ÖLÇÜ BİLGİLERİ

Boyut:	596 x 450 x 205 mm
Montaj:	595 x 450 x min. 505 max. 785 mm
Ağırlık:	9,3 kg

TEKNİK BİLGİLER

Toplam Güç:	191,5 W
Lamba Sayısı:	1 Adet
Nominal Gerilim:	220-240 V
Frekans:	50-60 Hz
Fiş Türü:	Avrupa Tipi

KONFOR

Filtre Tipi:	Kolay Temizlenen Filtre
Temizlik Tipi:	Kir Tutmayan Cam Yüzeyi

AKSESUAR

Entegre Aksesuarlar:	Alüminyum Filtre 1 x
Opsiyonel Aksesuarlar:	Karbon Filtre 1 x

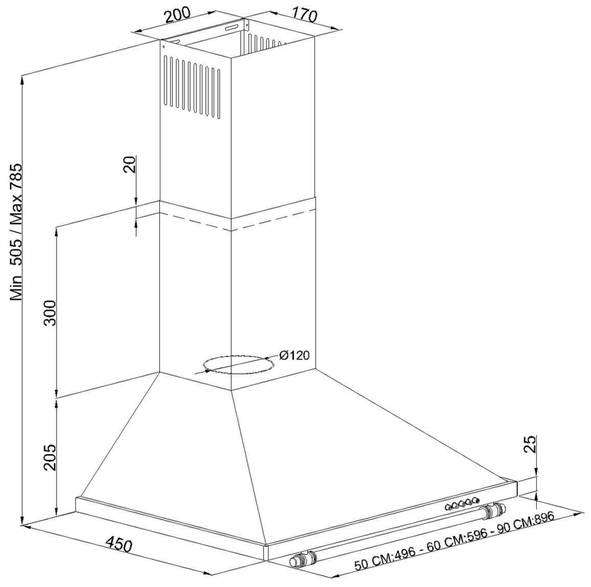

TDP-6001-CM

DAVLUMBAZ PİRAMİT TİP 60 CM KREM METAL

TEKNOLOJİ

- Yüksek Emiş Gücü
- Yüksek Performans Motor Gücü

GENEL BİLGİLER

Tip:	Duvar Tipi
Renk:	Krem
Emiş Gücü:	500 m3/h
Güç Kademesi :	3 Kademeli Güç
Enerji Sınıfı:	D Sınıfı
Panel Tipi:	Metal
Panel Kontrolü:	Düğme
Ses Seviyesi:	61 dB (min) - 65 dB (max)
Cam Sayısı:	-

ÖLÇÜ BİLGİLERİ

Boyut:	596 x 450 x 205 mm
Montaj:	595 x 450 x min. 505 max. 785 mm
Ağırlık:	9,3 kg

TEKNİK BİLGİLER

Toplam Güç:	191,5 W
Lamba Sayısı:	1 Adet
Nominal Gerilim:	220-240 V
Frekans:	50-60 Hz
Fiş Türü:	Avrupa Tipi

KONFOR

Filtre Tipi:	Kolay Temizlenen Filtre
Temizlik Tipi:	Kir Tutmayan Cam Yüzeyi

AKSESUAR

Entegre Aksesuarlar:	Alüminyum Filtre 1 x
Opsiyonel Aksesuarlar:	Karbon Filtre 1 x

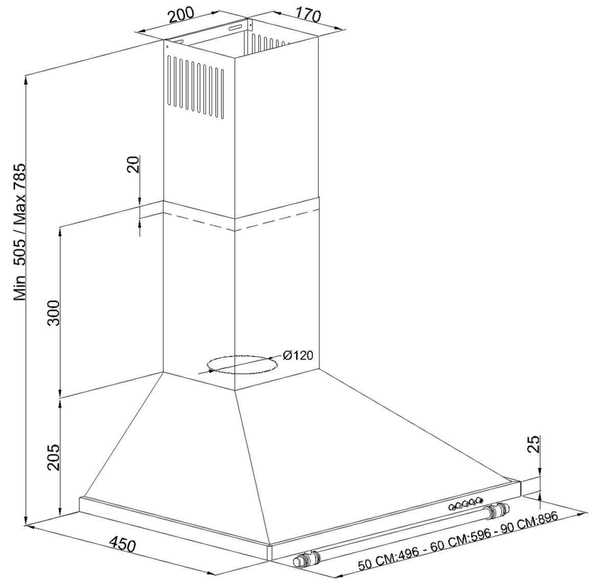

TDP-6001-IM

DAVLUMBAZ PİRAMİT TİP 60 CM SİYAH METAL

TEKNOLOJİ

- Yüksek Emiş Gücü
- Yüksek Performans Motor Gücü

GENEL BİLGİLER

Tip:	Duvar Tipi
Renk:	Inox
Emiş Gücü:	400 m3/h
Güç Kademesi :	3 Kademeli Güç
Enerji Sınıfı:	C Sınıfı
Panel Tipi:	Metal
Panel Kontrolü:	Düğme
Ses Seviyesi:	50 dB (min) - 58 dB (max)
Cam Sayısı:	-

ÖLÇÜ BİLGİLERİ

Boyut:	596 x 450 x 205 mm
Montaj:	595 x 450 x min. 505 max. 785 mm
Ağırlık:	6,3 kg

TEKNİK BİLGİLER

Toplam Güç:	126,5 W
Lamba Sayısı:	1 Adet
Nominal Gerilim:	220-240 V
Frekans:	50-60 Hz
Fiş Türü:	Avrupa Tipi

KONFOR

Filtre Tipi:	Kolay Temizlenen Filtre
Temizlik Tipi:	Kir Tutmayan Cam Yüzeyi

AKSESUAR

Entegre Aksesuarlar:	Alüminyum Filtre 1 x
Opsiyonel Aksesuarlar:	Karbon Filtre 1 x

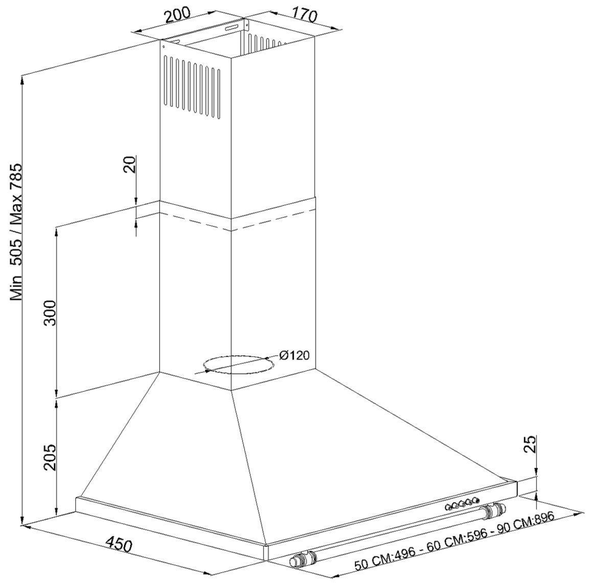

TDT-6001-IMB

DAVLUMBAZ T TİP 60 CM INOX

TEKNOLOJİ

- Yüksek Emiş Gücü
- Yüksek Performans Motor Gücü

GENEL BİLGİLER

Tip:	T Tipi
Renk:	Inox
Emiş Gücü:	500 m3/h
Güç Kademesi :	3 Kademeli Güç
Enerji Sınıfı:	D Sınıfı
Panel Tipi:	Metal + Cam
Panel Kontrolü:	Dokunmatik
Ses Seviyesi:	47 dB (min) - 54 dB (max)
Cam Sayısı:	1 Adet

ÖLÇÜ BİLGİLERİ

Boyut:	595 x 350 x 450 mm
Montaj:	595 x 350 x min.650 max.860 mm
Ağırlık:	12,3 kg

TEKNİK BİLGİLER

Toplam Güç:	272,5 W
Lamba Sayısı:	2 Adet
Nominal Gerilim:	220-240 V
Frekans:	50-60 Hz
Fiş Türü:	Avrupa Tipi

KONFOR

Filtre Tipi:	Kolay Temizlenen Filtre
Temizlik Tipi:	Kir Tutmayan Cam Yüzeyi

AKSESUAR

Entegre Aksesuarlar:	Alüminyum Filtre 1 x
Opsiyonel Aksesuarlar:	Karbon Filtre 1 x

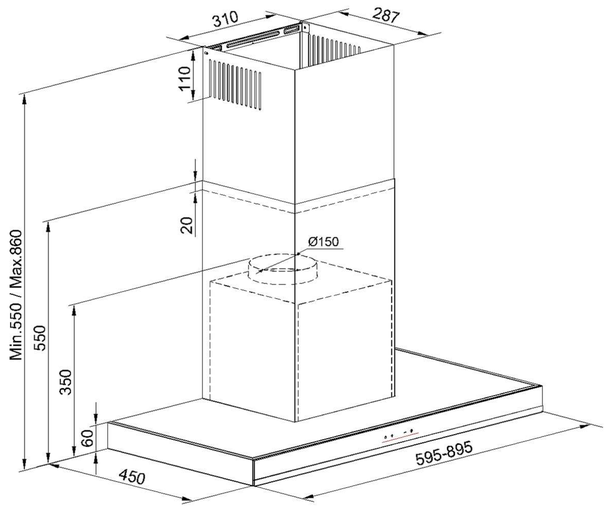

TDT-9001-IMB

DAVLUMBAZ T TİP 90 CM INOX

TEKNOLOJİ

- Yüksek Emiş Gücü
- Yüksek Performans Motor Gücü

GENEL BİLGİLER

Tip:	T Tipi
Renk:	Inox
Emiş Gücü:	650 m3/h
Güç Kademesi :	3 Kademeli Güç
Enerji Sınıfı:	A Sınıfı
Panel Tipi:	Metal + Cam
Panel Kontrolü:	Dokunmatik
Ses Seviyesi:	47 dB (min) - 54 dB (max)
Cam Sayısı:	1 Adet

ÖLÇÜ BİLGİLERİ

Boyut:	895 x 450 x 350 mm
Montaj:	895 x 450 x min.650 max.860 mm
Ağırlık:	15,1 kg

TEKNİK BİLGİLER

Toplam Güç:	243 W
Lamba Sayısı:	2 Adet
Nominal Gerilim:	220-240 V
Frekans:	50-60 Hz
Fiş Türü:	Avrupa Tipi

KONFOR

Filtre Tipi:	Kolay Temizlenen Filtre
Temizlik Tipi:	Kir Tutmayan Cam Yüzeyi

AKSESUAR

Entegre Aksesuarlar:	Alüminyum Filtre 1 x
Opsiyonel Aksesuarlar:	Karbon Filtre 1 x

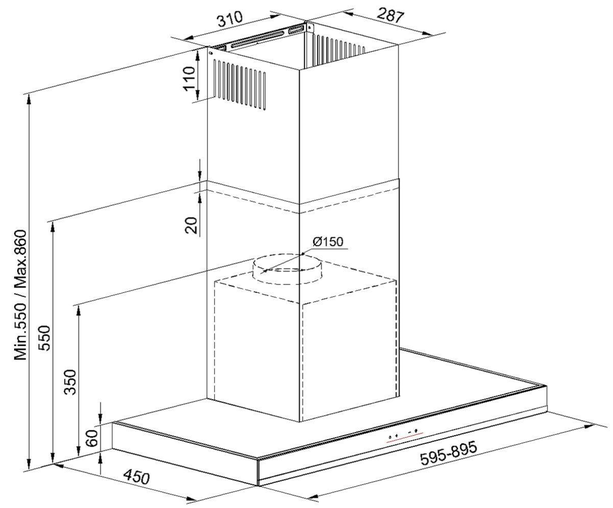

TOMMATECH GmbH

GERMAN-based company